POZNÁMKA

- VŠECHNY VÝPLNĚ OTVORŮ BUDOU OPATŘENY VE STYKU SE ZDIVEM Z VNITŘNÍ STRANY PAROTĚSNOU, Z VNĚJŠÍ STRANY PAROPROPUSTNOU A VODOTĚSNOU PÁSKOU
- VÝPISY VÝROBKŮ NENAHRAZUJÍ VÝROBNÍ DOKUMENTACI, JSOU SPECIFIKOVÁNY POUZE VYBRANÉ PARAMETRY V SOUVISLOSTI S POŽADOVANÝM ÚČELEM POUŽITÍ
- PŘI VÝROBĚ A MONTÁŽI JE NUTNO DODRŽET PŘÍSLUŠNÉ TECHNICKÉ NORMY, RESP. TECHNOLOGICKÉ POSTUPY
- PŘED VÝROBOU BUDE ODSOUHLASEN VZOREK S NÁRODNÍM PAMÁTKOVÝM ÚSTAVEM A POSTUPOVÁNO PODLE JEHO PODMÍNEK
- PŘED VÝROBOU NUTNO ROZMĚRY VŠECH VÝROBKŮ ZAMĚŘIT NA STAVBĚ !

UPOZORNĚNÍ Z DŮVODU REKONSTRUKCE PAMÁTKOVÉHO OBJEKTU:

VEŠKERÉ VÝROBKY, KTERÉ SOUVISÍ S VIZUÁLNÍM VNÍMÁNÍM OBJEKTU, JE NUTNO KONZULTOVAT VE STAVU VÝBĚRU NEBO ROZPRACOVANOSTI S PROJEKTANTEM A PRACOVNÍKEM NPU, KTERÝ ZAJISTÍ JEJICH SCHVÁLENÍ A POUŽITÍ VE STAVBĚ. BEZ PŘEDLOŽENÍ VZORKŮ MATERIÁLŮ, VZORKŮ BAREV NEBO JEJICH VZHLEDU, NEBO PŘEDLOŽENÍ DÍLENSKÉ DOKUMENTACE TVARU VÝROBKU VČETNĚ OSAZENÍ, NENÍ MOŽNO VÝROBEK DO STAVBY ZABUDOVAT.

Revize	Vypracoval	Popis obsahu revize	Datum

LT PROJEKT
PROJEKTOVÁNÍ ZDRAVOTNICKÉ VÝSTAVBY

Hlavní inženýr projektu:
ING. LUDĚK TOMEK
Vedoucí projektant zakázky:
ING. MARTIN FORAL

Investor:
FAKULTNÍ NEMOCNICE BRNO
Fakultní nemocnice Brno
Jihlavská 20, 625 00 Brno
+420 532 231 111
fnbrno@fnbrno.cz

Profese:
ARCH - STAV

Zpracovatel dílu:
LT PROJEKT a.s., Kroftova 45, 616 00 Brno
Tel: +420 533 445 501 Fax: +420 533 445 500
E-mail: martin.foral@ltprojekt.cz

Autorizace:

Odpovědný projektant:	Vypracoval:	Kontroloval:
ING. MARTIN FORAL	DAVID RUBNER	ING. LUDĚK TOMEK
	MARIE BURYŠKOVÁ	

Akce: **FAKULTNÍ NEMOCNICE BRNO**
ENERGETICKÉ ÚSPORY V BUDOVÁCH FN BRNO
REVIZE PROJEKTOVÉ DOKUMENTACE

Zakázkové číslo: 44 - 2016
Datum: 07 - 2016
Formát: A4
Paré:

Objekt: PAVILON A, B, C, D, D1, E, F SO 01 - S0 06
Stupeň: PROVÁDĚCÍ DOKUMENTACE

Obsah: VÝPIS ZÁMEČNICKÝCH VÝROBKŮ
Měřítko:
Číslo výkresu: **D1.01-501**

VÝPIS ZÁMEČNICKÝCH VÝROBKŮ

OZN.	SCHÉMA / POPIS **Pohledy z venkovní strany, způsob otevíraných částí podle výkresů pohledů**		POČET 1 PP	1 NP	2 NP	3 NP	CELK.
Z/1	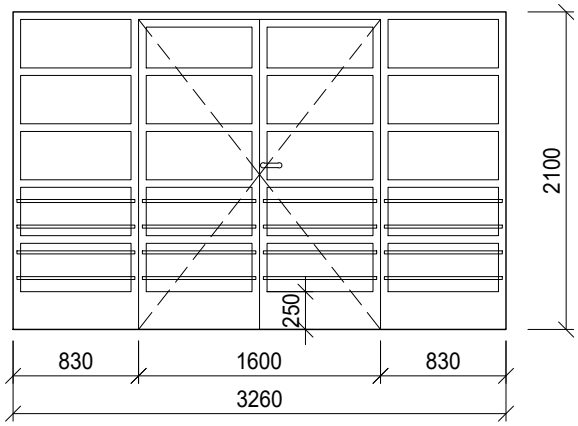 **Sestava:** 1x dvoukřídlové dveře pravé obj. A levé obj. B 2x boční díl pevný Stěna vnější s dveřmi dvoukřídlovými otočnými z hliníkových tříkomorových profilů s přerušeným tepelným mostem, včetně trubkových madel na všech křídlech. Povrchová úprava dle barevného odstínu původních dveří - barva zelená. Zasklení izolačním dvojsklem bezpečnostním tvrzeným čirým (Ug = 1,0-1,1 W / m²K). Součinitel prostupu tepla Uw = 1,0 W / m²K, vážená laboratorní neprůzvučnost min 35 dB, vodotěsnost 7A, odolnost proti zatížení větrem 2B. Kování: objekt A: jednostranně koule-paniková klika se štítky dveřními z broušené nerez oceli, zámek panikový (dle EN 179), vložkový včetně vložky a klíčů. 2x kluzné ramínko s dveřními zavírači se zpožděním, koordinátor zavírání křídel. objekt B: jednostranně paniková klika - ovládaná klika se štítky dveřními z broušené nerez oceli, zámek panikový (dle EN 179), vložkový včetně vložky a klíčů. 2x kluzné ramínko s dveřními zavírači se zpožděním, koordinátor zavírání křídel. Rozměr dveří: 1600 x 2050 mm Rozměr stěny: objekt A: 3260 x 2100 mm Rozměr stěny: objekt B: 3300 x 2100 mm	A		1			1
		B	1				1
		C					
		D					
							2
Z/2	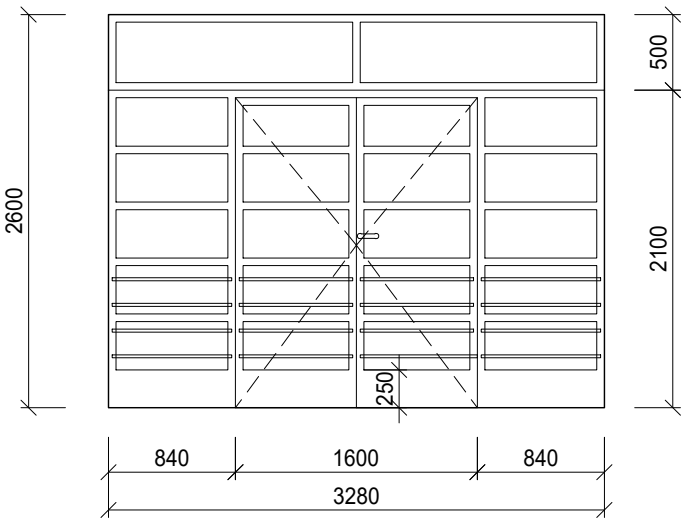 **Sestava:** 1x dveře dvoukřídlové pravé 2x boční díl pevný zasklený 2x nadsvětlík pevný zasklený Stěna vnější s dveřmi dvoukřídlovými otočnými z hliníkových tříkomorových profilů s přerušeným tepelným mostem, včetně trubkových madel na všech křídlech. Povrchová úprava dle barevného odstínu původních dveří - barva zelená. Zasklení izolačním dvojsklem bezpečnostním tvrzeným čirým (Ug = 1,0-1,1 W / m²K). Součinitel prostupu tepla Uw = 1,0 W / m²K, vážená laboratorní neprůzvučnost min 35 dB, vodotěsnost 7A, odolnost proti zatížení větrem 2B. Kování: jednostranně koule-paniková klika se štítky dveřními z broušené nerez oceli, zámek panikový (dle EN 179), vložkový včetně vložky a klíčů. 2x kluzné ramínko s dveřními zavírači se zpožděním, koordinátor zavírání křídel. Rozměr dveří: 1600 x 2100 mm Rozměr stěny: 3280 x 2600 mm	A		1			1
		B					
		C					
		D					
							1

! PŘED VÝROBOU JE NUTNÉ ROZMĚRY VŠECH VÝROBKŮ ZAMĚŘIT NA STAVBĚ A ODSOUHLASIT VZOREK PAMÁTKOVÝM ÚSTAVEM !

VÝPIS ZÁMEČNICKÝCH VÝROBKŮ

OZN.	SCHÉMA / POPIS **Pohledy z venkovní strany, způsob otevíraných částí podle výkresů pohledů**		POČET 1 PP	1 NP	2 NP	3 NP	CELK.
Z/3	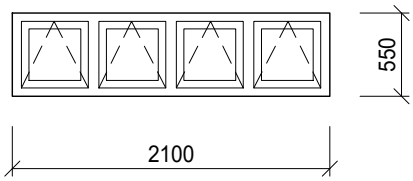 **Sestava:** 4x sklápěné pákovým uzávěrem se svislými sloupky Okno venkovní z hliníkových tříkomorových profilů s přerušeným tepelným mostem. Povrchová úprava dle barevného odstínu původních oken - barva zelená. Zasklení izolačním dvojsklem čirým (Ug = 1,0-1,1 W / m²K), multifunkční tepelný rámeček, dvojité celoobvodové těsnění. Součinitel prostupu tepla Uw 1,0 W / m²K, vážená laboratorní neprůzvučnost min 35 dB, vodotěsnost 7A, odolnost proti zatížení větrem 2B. Vnější parapet z lícových pásků (použití stejných lícových pásků jako na fasádě). Kladení kolmo k oknu. Dodržet stávající kladení pásků na památce! Rozměr okna: 2100 x 550 mm	A	6				6
		B					
		C					
		D					
							6
Z/4	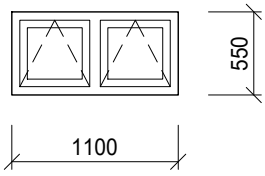 **Sestava:** 2x sklápěné pákovým uzávěrem se svislým sloupkem Okno venkovní z hliníkových tříkomorových profilů s přerušeným tepelným mostem. Povrchová úprava dle barevného odstínu původních oken - barva zelená. Zasklení izolačním dvojsklem čirým (Ug = 1,0-1,1 W / m²K), multifunkční tepelný rámeček, dvojité celoobvodové těsnění. Součinitel prostupu tepla Uw 1,0 W / m²K, vážená laboratorní neprůzvučnost min 35 dB, vodotěsnost 7A, odolnost proti zatížení větrem 2B. Vnější parapet z lícových pásků (použití stejných lícových pásků jako na fasádě). Kladení kolmo k oknu. Dodržet stávající kladení pásků na památce! Rozměr okna: 1100 x 550 mm	A	4				4
		B					
		C					
		D					
							4
Zx/4	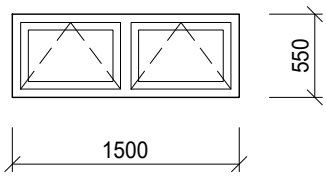 **Sestava:** 2x sklápěné pákovým uzávěrem se svislým sloupkem Okno venkovní z hliníkových tříkomorových profilů s přerušeným tepelným mostem. Povrchová úprava dle barevného odstínu původních oken - barva zelená. Zasklení izolačním dvojsklem čirým (Ug = 1,0-1,1 W / m²K), multifunkční tepelný rámeček, dvojité celoobvodové těsnění. Součinitel prostupu tepla Uw 1,0 W / m²K, vážená laboratorní neprůzvučnost min 35 dB, vodotěsnost 7A, odolnost proti zatížení větrem 2B. Vnější parapet z lícových pásků (použití stejných lícových pásků jako na fasádě). Kladení kolmo k oknu. Dodržet stávající kladení pásků na památce! Rozměr okna: 1500 x 550 mm	A	6				6
		B					
		C					
		D					
							6

! PŘED VÝROBOU JE NUTNÉ ROZMĚRY VŠECH VÝROBKŮ ZAMĚŘIT NA STAVBĚ A ODSOUHLASIT VZOREK PAMÁTKOVÝM ÚSTAVEM !

VÝPIS ZÁMEČNICKÝCH VÝROBKŮ

OZN.	SCHÉMA / POPIS **Pohledy z venkovní strany, způsob otevíraných částí podle výkresů pohledů**		POČET 1 PP	1 NP	2 NP	3 NP	CELK.
Z 5	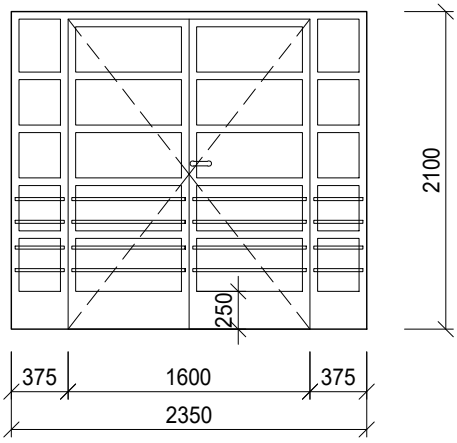 **Sestava:** 1x dveře dvoukřídlové pravé 2x boční díly pevné zasklené Stěna vnější s dveřmi dvoukřídlovými otočnými z hliníkových tříkomorových profilů s přerušeným tepelným mostem, včetně trubkových madel na všech křídlech. Povrchová úprava dle barevného odstínu původních dveří - barva zelená. Zasklení izolačním dvojsklem bezpečnostním tvrzeným čirým (Ug = 1,0-1,1 W / m²K). Součinitel prostupu tepla Uw max 1,0 W / m²K, vážená laboratorní neprůzvučnost min 35 dB, vodotěsnost 7A, odolnost proti zatížení větrem 2B. Kování: jednostranně paniková klika - ovládaná klika se štítky dveřními z broušené nerez oceli, zámek panikový (dle EN 179), vložkový včetně vložky a klíčů. 2x kluzné ramínko s dveřními zavírači se zpožděním, koordinátor zavírání křídel. Rozměr dveří: 1600 x 2050 mm Rozměr stěny: 2350 x 2100 mm	A		1			1
		B		1			1
		C					
		D					
							2
Z 6	**Sestava:** 1x dveře jednokřídlové pravé 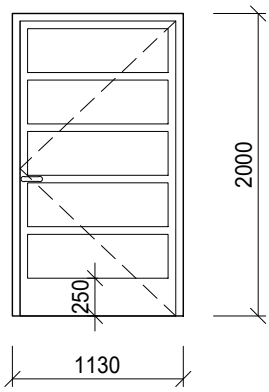 Dveře vnější jednokřídlové otočné z hliníkových tříkomorových profilů s přerušeným tepelným mostem. Povrchová úprava dle barevného odstínu původních dveří - barva zelená. Zasklení izolačním dvojsklem bezpečnostním tvrzeným čirým (Ug = 1,0-1,1 W / m²K). Součinitel prostupu tepla Uw max 1,0 W / m²K, vážená laboratorní neprůzvučnost min 35 dB, vodotěsnost 7A, odolnost proti zatížení větrem 2B. Kování: oboustranně klika se štítky dveřními z broušené nerez oceli, zámek vložkový včetně vložky a klíčů. Křídlo osadit kluzným ramínkem s dveřním zavíračem se zpožděním. Rozměr dveří: 1000 x 1950 mm Rozměr otvoru: 1130 x 2000 mm	A		1			1
		B					
		C					
		D					
							1

! PŘED VÝROBOU JE NUTNÉ ROZMĚRY VŠECH VÝROBKŮ ZAMĚŘIT NA STAVBĚ A ODSOUHLASIT VZOREK PAMÁTKOVÝM ÚSTAVEM !

VÝPIS ZÁMEČNICKÝCH VÝROBKŮ

OZN.	SCHÉMA / POPIS **Pohledy z venkovní strany, způsob otevíraných částí podle výkresů pohledů**		POČET 1 PP	1 NP	2 NP	3 NP	CELK.
Z 7	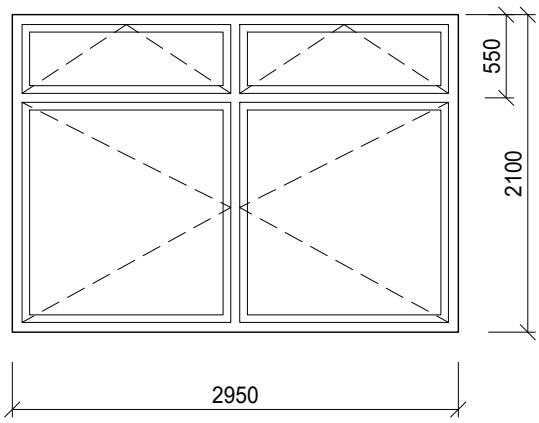 **Sestava:** 2x otevíravé 2x sklápěné pákovým uzávěrem Okno vnější z hliníkových tříkomorových profilů s přerušeným tepelným mostem. Povrchová úprava dle barevného odstínu původních oken - barva zelená. Zasklení izolačním dvojsklem čirým (Ug = 1,0-1,1 W / m²K), multifunkční tepelný rámeček, dvojité celoobvodové těsnění. Součinitel prostupu tepla Uw 1,0 W / m²K, vážená laboratorní neprůzvučnost min 35 dB, vodotěsnost 7A, odolnost proti zatížení větrem 2B. Vnější parapet z hliníkového plechu s povrchovou úpravou vypalovaným lakem. Rozměr okna: 2950 x 2100 mm	A					
		B					
		C			7		7
		D					
							7
Z 8	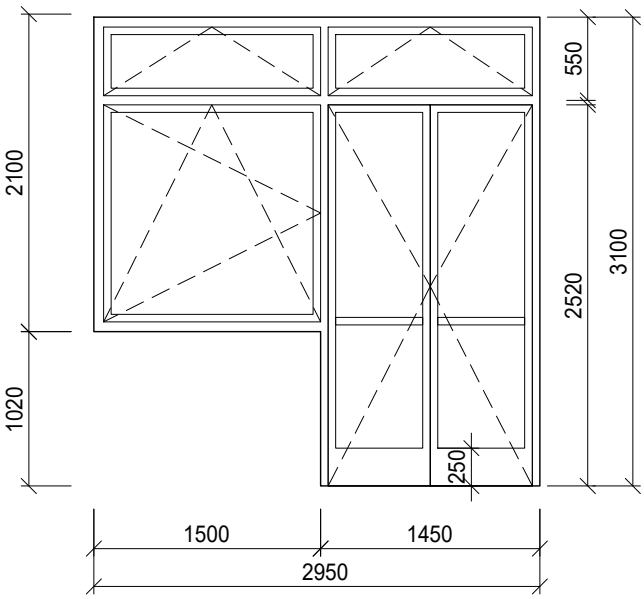 **Sestava:** 2x sklápěné pákovým uzávěrem 1x sklopné a otevíravé 1x balkónové dveře dvoukřídlové otevíravé pravé Okno vnější s balkónovými dveřmi z hliníkových tříkomorových profilů s přerušeným tepelným mostem. Povrchová úprava dle barevného odstínu původní sestavy - barva zelená. Zasklení izolačním dvojsklem čirým, dveře dvojsklem tvrzeným (Ug = 1,0-1,1 W / m²K), multifunkční tepelný rámeček, celoobvodové kování s mikroventilací, dvojité celoobvodové těsnění! Součinitel prostupu tepla Uw 1,0 W / m²K, vážená laboratorní neprůzvučnost min 35 dB, vodotěsnost 7A, odolnost proti zatížení větrem 2B. Kování: oboustranně klika se štítky dveřními z broušené nerez oceli, zámek vložkový včetně vložky a klíčů. Vnější parapet z hliníkového plechu s povrchovou úpravou vypalovaným lakem. Rozměr dveří: 1450 x 2500 mm Rozměr sestavy: 2950 x 3100 mm	A					
		B					
		C			1		1
		D					
							1

! PŘED VÝROBOU JE NUTNÉ ROZMĚRY VŠECH VÝROBKŮ ZAMĚŘIT NA STAVBĚ A ODSOUHLASIT VZOREK PAMÁTKOVÝM ÚSTAVEM !

VÝPIS ZÁMEČNICKÝCH VÝROBKŮ

OZN.	SCHÉMA / POPIS **Pohledy z venkovní strany, způsob otevíraných částí podle výkresů pohledů**		POČET 1 PP	1 NP	2 NP	3 NP	CELK.
Z 9	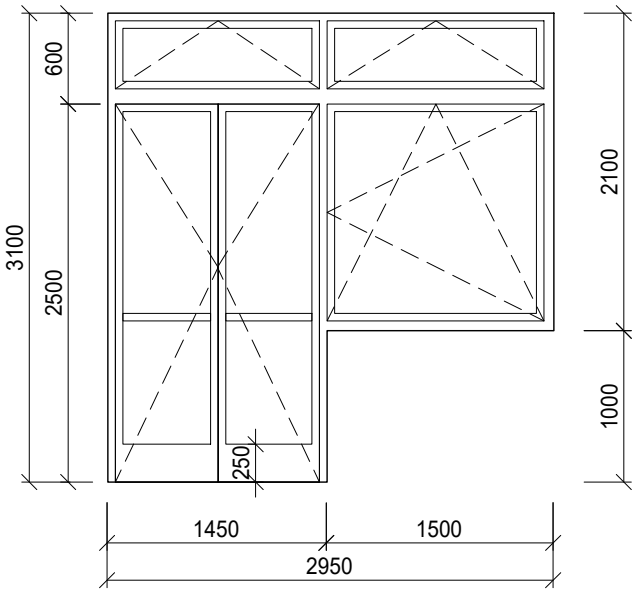 **Sestava:** 2x sklápěné pákovým uzávěrem 1x sklopné a otevíravé 1x balkónové dveře dvoukřídlové levé Okno vnější s balkónovými dveřmi z hliníkových tříkomorových profilů s přerušeným tepelným mostem. Povrchová úprava dle barevného odstínu původní sestavy - barva zelená. Zasklení izolačním dvojsklem čirým, dveře dvojsklem tvrzeným (Ug = 1,0-1,1 W / m²K), multifunkční tepelný rámeček, celoobvodové kování s mikroventilací, dvojité celoobvodové těsnění. Součinitel prostupu tepla Uw 1,0 W / m²K, vážená laboratorní neprůzvučnost min 35 dB, vodotěsnost 7A, odolnost proti zatížení větrem 2B. Kování: oboustranně klika se štítky dveřními z broušené nerez oceli, zámek vložkový včetně vložky a klíčů. Vnější parapet z hliníkového plechu s povrchovou úpravou vypalovaným lakem. Rozměr dveří: 1450 x 2500 mm Rozměr sestavy: 2950 x 3100 mm	A				
		B					
		C		1		1	
		D					
							1
Z 10	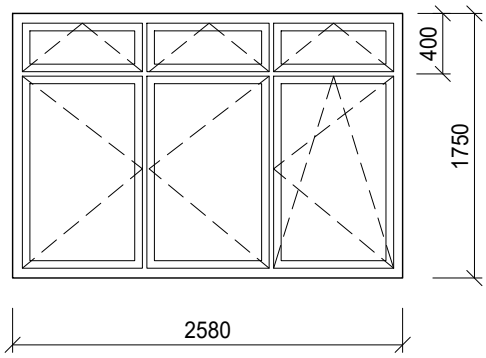 **Sestava:** 1x otevíravé a sklápěcí 2x otevíravé se svislým sloupkem 3x sklopné pákovým uzávěrem Okno venkovní z hliníkových tříkomorových profilů s přerušeným tepelným mostem. Povrchová úprava dle barevného odstínu původních oken - barva zelená. Zasklení izolačním dvojsklem čirým (Ug = 1,0-1,1 W / m²K), multifunkční tepelný rámeček, dvojité celoobvodové těsnění a celoobvodové kování s mirkoventilací. Součinitel prostupu tepla Uw 1,0 W / m²K, vážená laboratorní neprůzvučnost min 35 dB, vodotěsnost 7A, odolnost proti zatížení větrem 2B. Vnější parapet z lícových pásků (použití stejných lícových pásků jako na fasádě). Kladení kolmo k oknu. Dodržet stávající kladení pásků na památce! Rozměr okna: 2580 x 1750 mm	A				
		B					
		C		8			8
		D					
							8

! PŘED VÝROBOU JE NUTNÉ ROZMĚRY VŠECH VÝROBKŮ ZAMĚŘIT NA STAVBĚ A ODSOUHLASIT VZOREK PAMÁTKOVÝM ÚSTAVEM !

VÝPIS ZÁMEČNICKÝCH VÝROBKŮ

OZN.	SCHÉMA / POPIS **Pohledy z venkovní strany, způsob otevíraných částí podle výkresů pohledů**		POČET 1 PP	1 NP	2 NP	3 NP	CELK.
Z 11	Rám širší pro doběh izolace 50 mm 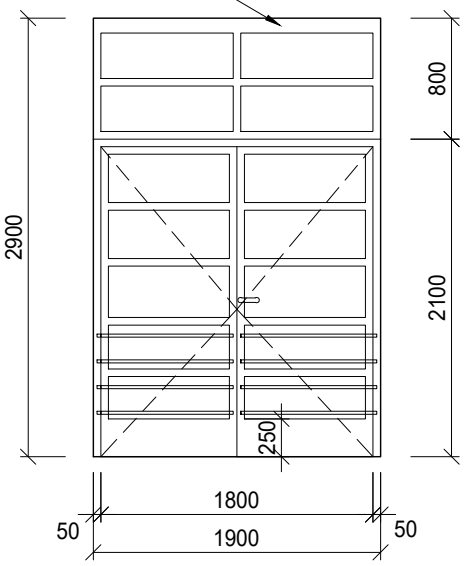 **Sestava:** 1x dveře dvoukřídlové otevíravé pravé 4x nadsvětlík pevné zasklení Stěna vnější s dveřmi dvoukřídlovými otočnými z hliníkových tříkomorových profilů s přerušeným tepelným mostem, včetně trubkových madel na všech křídlech. Povrchová úprava dle barevného odstínu původních dveří - barva zelená. Zasklení izolačním dvojsklem bezpečnostním tvrzeným čirým (Ug = 1,0-1,1 W / m²K). Součinitel prostupu tepla Uw 1,0 W / m²K, vážená laboratorní neprůzvučnost min 35 dB, vodotěsnost 7A, odolnost proti zatížení větrem 2B. Kování: jednostranně paniková klika - ovládaná klika se štítky dveřními z broušené nerez oceli, zámek panikový (dle EN 179), vložkový včetně vložky a klíčů. 2x kluzné ramínko s dveřními zavírači se zpožděním, koordinátor zavírání křídel. Rozměr dveří: 1800 x 2100 mm Rozměr sestavy: 1900 x 2900 mm	A					
		B					
		C		1			1
		D					
							1
Z 12	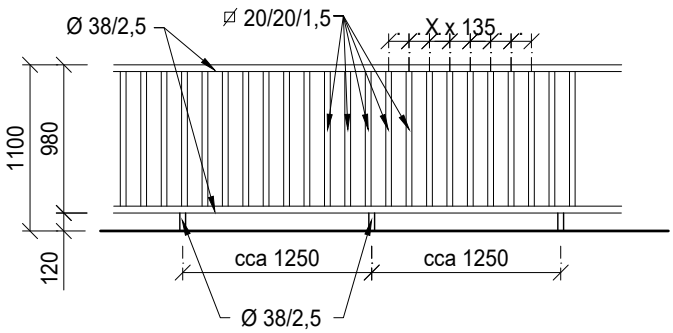 **Výpis materiálu na 1 ks:** ocelová trubka Ø 38/2,5 28,0 x 2,189 = 63,0 ocelová trubka tenkostěnná ⌀ 20/20/1,5 97,0 x 0,846 = 81,0 **Hmotnost celkem 144,0 kg** Vnější zábradlí z ocelových profilů. Kotvené do betonové konstrukce terasy. Nátěr v barvě zelené - konkrétní odstín bude projednán s památkáři. Rorměr: 12 500 x 1100 mm	E					
		F				2	2
		D					
		D1					
							2

! PŘED VÝROBOU JE NUTNÉ ROZMĚRY VŠECH VÝROBKŮ ZAMĚŘIT NA STAVBĚ A ODSOUHLASIT VZOREK PAMÁTKOVÝM ÚSTAVEM !

VÝPIS ZÁMEČNICKÝCH VÝROBKŮ

OZN.	SCHÉMA / POPIS **Pohledy z venkovní strany, způsob otevíraných částí podle výkresů pohledů**		POČET 1 PP	1 NP	2 NP	3 NP	CELK.
Z 13	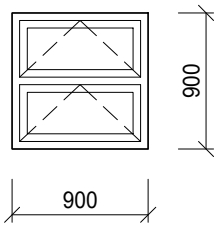 **Sestava:** 2x sklopné pákovým uzávěrem Okno vnější z hliníkových tříkomorových profilů s přerušeným tepelným mostem. Povrchová úprava dle barevného odstínu původních oken - barva zelená. Zasklení izolačním dvojsklem čirým (Ug = 1,0-1,1 W / m²K), multifunkční tepelný rámeček, dvojité celoobvodové těsnění. Součinitel prostupu tepla Uw 1,0 W / m²K, vážená laboratorní neprůzvučnost min 35 dB, vodotěsnost 7A, odolnost proti zatížení větrem 2B. Vnější parapet z lícových pásků (použití stejných lícových pásků jako na fasádě). Kladení kolmo k oknu. Dodržet stávající kladení pásků na památce! Rozměr okna: 900 x 900 mm	A					
		B					
		C		7			7
		D					
							7
Z 14	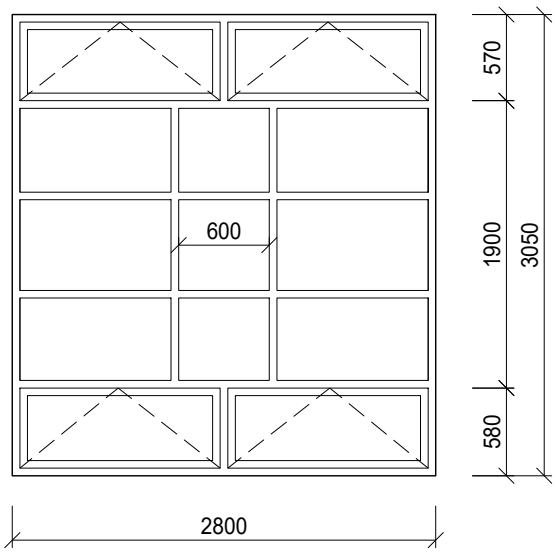 **Sestava:** 2x sklopné pákovým uzávěrem 2x sklopné 9x pevné zasklení Okno vnější z hliníkových tříkomorových profilů s přerušeným tepelným mostem. Povrchová úprava dle barevného odstínu původních oken - barva zelená. Zasklení izolačním dvojsklem čirým (Ug = 1,0-1,1 W / m²K), multifunkční tepelný rámeček, dvojité celoobvodové těsnění. Součinitel prostupu tepla Uw 1,0 W / m²K, vážená laboratorní neprůzvučnost min 35 dB, vodotěsnost 7A, odolnost proti zatížení větrem 2B. Vnější parapet z hliníkového plechu s povrchovou úpravou vypalovaným lakem. Rozměr okna: 2800 x 3050 mm	A					
		B					
		C		4			4
		D					
							4

! PŘED VÝROBOU JE NUTNÉ ROZMĚRY VŠECH VÝROBKŮ ZAMĚŘIT NA STAVBĚ A ODSOUHLASIT VZOREK PAMÁTKOVÝM ÚSTAVEM !

VÝPIS ZÁMEČNICKÝCH VÝROBKŮ

OZN.	SCHÉMA / POPIS **Pohledy z venkovní strany, způsob otevíraných částí podle výkresů pohledů**		POČET 1 PP	1 NP	2 NP	3 NP	CELK.
Zx / 14	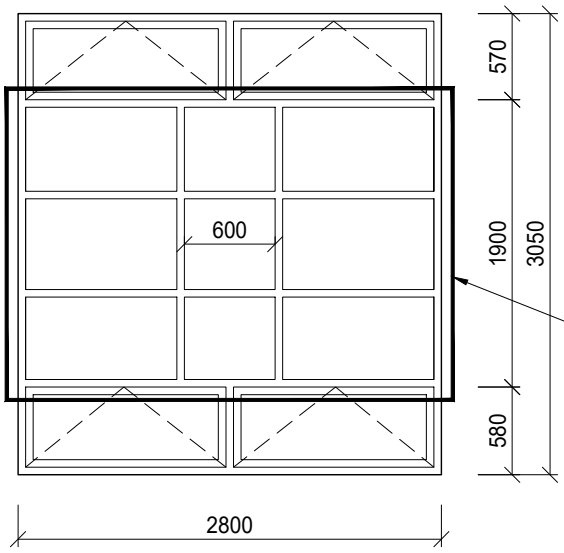 **Sestava:** 2x sklopné pákovým uzávěrem 2x sklopné 9x pevné vitráž stávající vitráž demontovat a zpětně osadit Okno vnější z hliníkových tříkomorových profilů s přerušeným tepelným mostem. Povrchová úprava dle barevného odstínu původních oken - barva zelená. Zasklení izolačním dvojsklem čirým (Ug = 1,0-1,1 W / m²K), multifunkční tepelný rámeček, dvojité celoobvodové těsnění. Součinitel prostupu tepla Uw 1,0 W / m²K, vážená laboratorní neprůzvučnost min 35 dB, vodotěsnost 7A, odolnost proti zatížení větrem 2B. Vnější parapet z hliníkového plechu s povrchovou úpravou vypalovaným lakem. Rozměr okna: 2800 x 3050 mm	A				
		B					
		C		6			6
		D					
							6
Z / 15	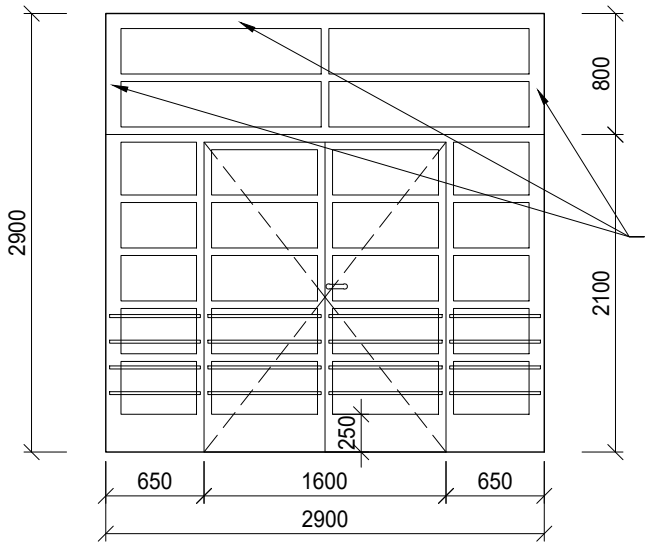 **Sestava:** 1x dveře dvoukřídlové otevíravé pravé 2x boční díl pevný 4x nadsvětlík pevný Rám širší pro doběh izolace 50 mm Stěna vnější s dveřmi dvoukřídlovými otočnými z hliníkových tříkomorových profilů s přerušeným tepelným mostem, včetně trubkových madel na všech křídlech. Povrchová úprava dle barevného odstínu původních dveří - barva zelená. Zasklení izolačním dvojsklem bezpečnostním tvrzeným čirým (Ug = 1,0-1,1 W / m²K). Součinitel prostupu tepla Uw 1,0 W / m²K, vážená laboratorní neprůzvučnost min 35 dB, vodotěsnost 7A, odolnost proti zatížení větrem 2B. Kování: jednostranně paniková klika - ovládaná klika se štítky dveřními z broušené nerez oceli, zámek panikový (dle EN 179), vložkový včetně vložky a klíčů. 2x kluzné ramínko s dveřními zavírači se zpožděním, koordinátor zavírání křídel. Rozměr dveří: 1600 x 2050 mm Rozměr stěny: 2900 x 2900 mm	A				
		B					
		C		3			3
		D					
							3

! PŘED VÝROBOU JE NUTNÉ ROZMĚRY VŠECH VÝROBKŮ ZAMĚŘIT NA STAVBĚ A ODSOUHLASIT VZOREK PAMÁTKOVÝM ÚSTAVEM !

VÝPIS ZÁMEČNICKÝCH VÝROBKŮ

OZN.	SCHÉMA / POPIS **Pohledy z venkovní strany, způsob otevíraných částí podle výkresů pohledů**		POČET 1 PP	1 NP	2 NP	3 NP	CELK.
Z 16	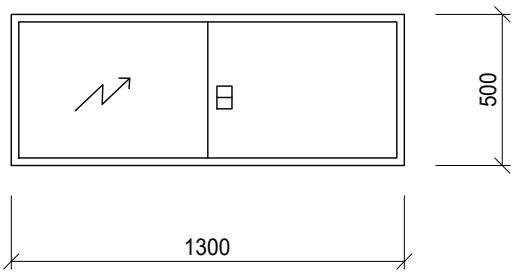						
	Dvířka vnější ocelová dvoukřídlová otevíravá pro el. rozvaděče včetně osazovacího rámu a zámku. Nátěr antikorozní, barva zelená - dle původní barvy zámečnických výrobků. Pod rozvaděčem bude umístěna cementotřísková deska z důvodu instalace el. rozvodů, odnímatelná, upevněna kotevními šrouby do hmoždinek, barva dle fasády. **Rozměr 1300x600mm - 2ks**	C					
		D					
		E					
		F	2				2
	Rozměr okna: 1300 x 500 mm (Provést dle velikosti stávajícího rozvaděče).						2
Z 17	**Sestava:** 2x otevíravé a sklapěcí se svislými sloupky 2x sklopné pákovým uzávěrem 2x pevné zasklení 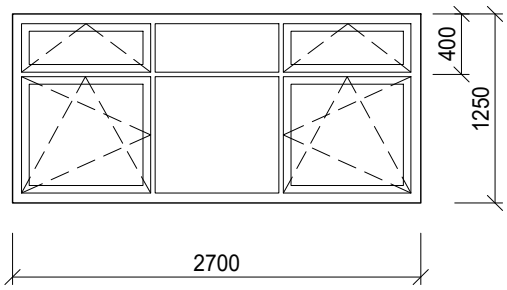						
	Okno vnější z hliníkových tříkomorových profilů s přerušeným tepelným mostem. Povrchová úprava dle barevného odstínu původních oken - barva zelená. Zasklení izolačním dvojsklem čirým (Ug = 1,0-1,1 W / m²K), multifunkční tepelný rámeček, celoobvodové kování s mikroventilací, dvojité celoobvodové těsnění. Součinitel prostupu tepla Uw 1,0 W / m²K, vážená laboratorní neprůzvučnost min 35 dB, vodotěsnost 7A, odolnost proti zatížení větrem 2B. Vnější parapet z lícových pásků (použití stejných lícových pásků jako na fasádě). Kladení kolmo k oknu. Dodržet stávající kladení pásků na památce!	A					
		B					
		C		2			2
		D					
	Rozměr okna: 2700 x 1250 mm						2

! PŘED VÝROBOU JE NUTNÉ ROZMĚRY VŠECH VÝROBKŮ ZAMĚŘIT NA STAVBĚ A ODSOUHLASIT VZOREK PAMÁTKOVÝM ÚSTAVEM !

VÝPIS ZÁMEČNICKÝCH VÝROBKŮ

OZN.	SCHÉMA / POPIS **Pohledy z venkovní strany, způsob otevíraných částí podle výkresů pohledů**		POČET 1 PP	1 NP	2 NP	3 NP	CELK.
Z 18	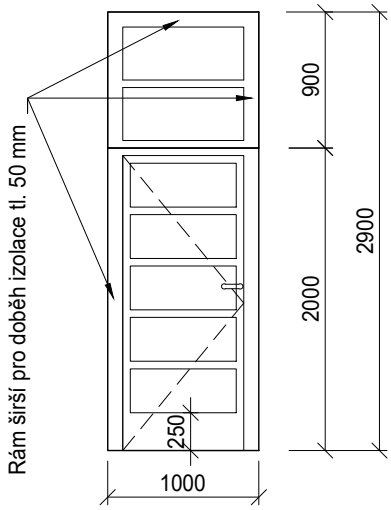 **Sestava:** 1x dveře jedokřídlové otvíravé levé 2x nadsvětlík pevné zasklení Dveře vnější jednokřídlové otočné z hliníkových tříkomorových profilů s přerušeným tepelným mostem. Povrchová úprava dle barevného odstínu původních dveří - barva zelená. Zasklení izolačním dvojsklem bezpečnostním tvrzeným čirým (Ug = 1,0-1,1 W / m²K). Součinitel prostupu tepla Uw 1,0 W / m²K, vážená laboratorní neprůzvučnost min 35 dB, vodotěsnost 7A, odolnost proti zatížení větrem 2B. Kování: oboustranně klika se štítky dveřními z broušené nerez oceli, zámek vložkový včetně vložky a klíčů. Křídlo osadit kluzným ramínkem s dveřním zavíračem se zpožděním. Rozměr dveří: 800 x 1950 mm Rozměr otvoru: 1000 x 2900 mm	A					
		B					
		C		1			1
		D					
							1
Z 19	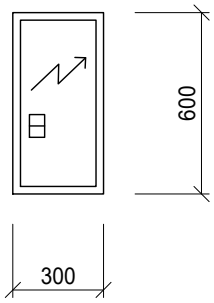 Dvířka vnější ocelová dvoukřídlová otevíravá pro el. rozvaděče včetně osazovacího rámu a zámku. Nátěr antikorozní, barva zelená - dle původní barvy zámečnických výrobků.	C					
		D					
		E					
		F	1				1
	Rozměr okna: 300 x 600 mm (Provést dle velikosti stávajícího rozvaděče).						1

! PŘED VÝROBOU JE NUTNÉ ROZMĚRY VŠECH VÝROBKŮ ZAMĚŘIT NA STAVBĚ A ODSOUHLASIT VZOREK PAMÁTKOVÝM ÚSTAVEM !

VÝPIS ZÁMEČNICKÝCH VÝROBKŮ

OZN.	SCHÉMA / POPIS **Pohledy z venkovní strany, způsob otevíraných částí podle výkresů pohledů**		POČET 1 PP	1 NP	2 NP	3 NP	CELK.
Z 20	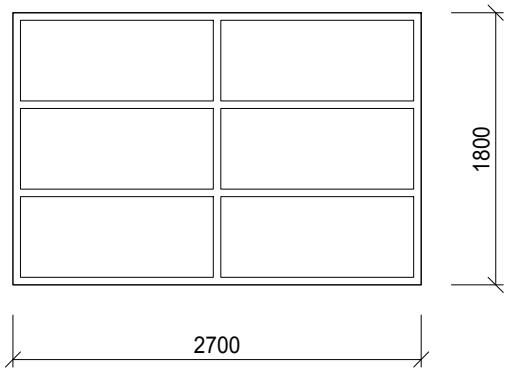 **Sestava:** 6x pevné zasklení Okno vnější z hliníkových tříkomorových profilů s přerušeným tepelným mostem. Povrchová úprava dle barevného odstínu původních oken - barva zelená. Zasklení izolačním dvojsklem čirým (Ug = 1,0-1,1 W / m²K), multifunkční tepelný rámeček. Součinitel prostupu tepla Uw 1,0 W / m²K, vážená laboratorní neprůzvučnost min 35 dB, vodotěsnost 7A, odolnost proti zatížení větrem 2B. Vnější parapet z lícových pásků (použití stejných lícových pásků jako na fasádě). Kladení kolmo k oknu. Dodržet stávající kladení pásků na památce! Rozměr okna: 2700 x 1800 mm	A					
		B					
		C		2			2
		D					
							2
Z 21	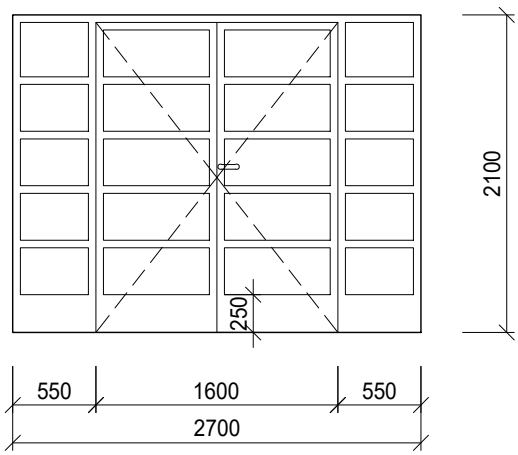 **Sestava:** 1x dveře dvoukřídlové (1x levé, 1xpravé) 2x boční díly pevné zasklené Stěna vnější s dveřmi dvoukřídlovými otočnými z hliníkových tříkomorových profilů s přerušeným tepelným mostem. Povrchová úprava dle barevného odstínu původních dveří - barva zelená. Zasklení izolačním dvojsklem bezpečnostním tvrzeným čirým (Ug = 1,0-1,1 W / m²K). Součinitel prostupu tepla Uw 1,0 W / m²K, vážená laboratorní neprůzvučnost min 35 dB, vodotěsnost 7A, odolnost proti zatížení větrem 2B. Kování: oboustranně klika se štítky dveřními z broušené nerez oceli, zámek vložkový včetně vložky a klíčů. Hlavní křídlo osadit kluzným ramínkem s dveřním zavíračem se zpožděním. Rozměr stěny: 1600 x 2050 mm Rozměr stěny: 2700 x 2100 mm	A					
		B					
		C		2			2
		D					
							2

! PŘED VÝROBOU JE NUTNÉ ROZMĚRY VŠECH VÝROBKŮ ZAMĚŘIT NA STAVBĚ A ODSOUHLASIT VZOREK PAMÁTKOVÝM ÚSTAVEM !

VÝPIS ZÁMEČNICKÝCH VÝROBKŮ

OZN.	SCHÉMA / POPIS **Pohledy z venkovní strany, způsob otevíraných částí podle výkresů pohledů**		POČET 1 PP	1 NP	2 NP	3 NP	CELK.
Z 22	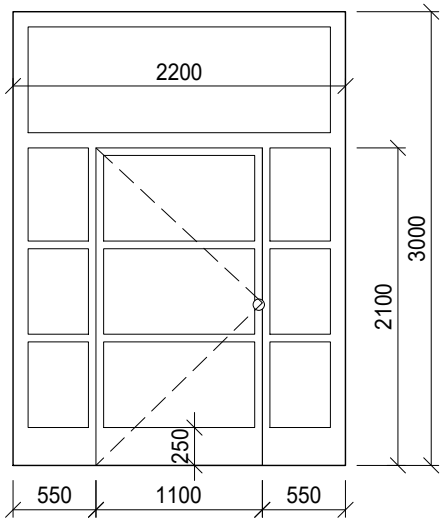 **Sestava:** 1x horní díl pevný zasklený 1x dveře jednokřídlové otevíravé levé 2x boční díl pevný zasklený Stěna vnější s dveřmi jednokřídlovými otočnými z hliníkových tříkomorových profilů s přerušeným tepelným mostem. Povrchová úprava dle barevného odstínu původních dveří - barva zelená. Zasklení izolačním dvojsklem bezpečnostním tvrzeným čirým (Ug = 1,0-1,1 W / m²K). Součinitel prostupu tepla Uw 1,0 W / m²K, vážená laboratorní neprůzvučnost min 35 dB, vodotěsnost 7A, odolnost proti zatížení větrem 2B. Kování: jednostranně paniková klika - ovládaná klika se štítky dveřními z broušené nerez oceli, zámek panikový (dle EN 179), vložkový včetně vložky a klíčů. 1x kluzné ramínko s dveřními zavírači se zpožděním. Rozměr dveří: 1100 x 2100 mm Rozměr stěny: 2200 x 3000 mm	A					
		B	2				2
		C					
		D					
							2
Z 23	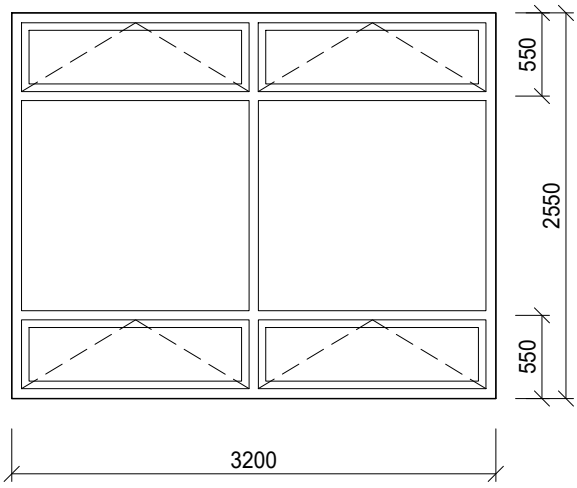 **Sestava:** 2x pevné 2x sklopné pákovým uzávěrem nahoře 2x sklopné Okno vnější z hliníkových tříkomorových profilů s přerušeným tepelným mostem. Povrchová úprava dle barevného odstínu původních oken - barva zelená. Zasklení izolačním dvojsklem čirým (Ug = 1,0-1,1 W / m²K), multifunkční tepelný rámeček, dvojité celoobvodové těsnění. Součinitel prostupu tepla Uw 1,0 W / m²K, vážená laboratorní neprůzvučnost min 35 dB, vodotěsnost 7A, odolnost proti zatížení větrem 2B. Vnější parapet z lícových pásků (použití stejných lícových pásků jako na fasádě). Kladení kolmo k oknu. Dodržet stávající kladení pásků na památce! Rozměr okna: 3200 x 2550 mm	A					
		B	1				1
		C					
		D					
							1

! PŘED VÝROBOU JE NUTNÉ ROZMĚRY VŠECH VÝROBKŮ ZAMĚŘIT NA STAVBĚ A ODSOUHLASIT VZOREK PAMÁTKOVÝM ÚSTAVEM !

VÝPIS ZÁMEČNICKÝCH VÝROBKŮ

OZN.	SCHÉMA / POPIS **Pohledy z venkovní strany, způsob otevíraných částí podle výkresů pohledů**		POČET 1 PP	1 NP	2 NP	3 NP	CELK.
Z 24	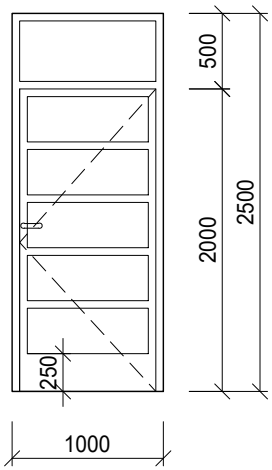 **Sestava:** 1x dveře jednokřídlové otevíravé pravé 1x nadsvětlík pevný Dveře vnější jednokřídlové otočné z hliníkových tříkomorových profilů s přerušeným tepelným mostem, s nadsvětlíkem. Povrchová úprava dle barevného odstínu původních dveří - barva zelená. Zasklení izolačním dvojsklem bezpečnostním tvrzeným čirým (Ug = 1,0-1,1 W / m²K). Součinitel prostupu tepla Uw 1,0 W / m²K, vážená laboratorní neprůzvučnost min 35 dB, vodotěsnost 7A, odolnost proti zatížení větrem 2B. Kování: oboustranně klika se štítky dveřními z broušené nerez oceli, zámek vložkový včetně vložky a klíčů. Křídlo osadit kluzným ramínkem s dveřním zavíračem se zpožděním. Rozměr dveří: 900 x 2000 mm Rozměr otvoru: 1000 x 2500 mm	A					
		B	1				1
		C					
		D					
							1
Z 25	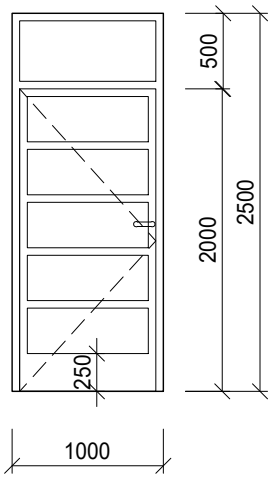 **Sestava:** 1x dveře jednokřídlové otevíravé levé 1x nadsvětlík pevný Dveře vnější jednokřídlové otočné z hliníkových tříkomorových profilů s přerušeným tepelným mostem, s nadsvětlíkem. Povrchová úprava dle barevného odstínu původních dveří - barva zelená. Zasklení izolačním dvojsklem bezpečnostním tvrzeným čirým (Ug = 1,0-1,1 W / m²K). Součinitel prostupu tepla Uw 1,0 W / m²K, vážená laboratorní neprůzvučnost min 35 dB, vodotěsnost 7A, odolnost proti zatížení větrem 2B. Kování: oboustranně klika se štítky dveřními z broušené nerez oceli, zámek vložkový včetně vložky a klíčů. Křídlo osadit kluzným ramínkem s dveřním zavíračem se zpožděním. Rozměr dveří: 900 x 2000 mm Rozměr otvoru: 1000 x 2500 mm	A					
		B	1				1
		C					
		D					
							1

! PŘED VÝROBOU JE NUTNÉ ROZMĚRY VŠECH VÝROBKŮ ZAMĚŘIT NA STAVBĚ A ODSOUHLASIT VZOREK PAMÁTKOVÝM ÚSTAVEM !

VÝPIS ZÁMEČNICKÝCH VÝROBKŮ

OZN.	SCHÉMA / POPIS **Pohledy z venkovní strany, způsob otevíraných částí podle výkresů pohledů**		POČET 1 PP	1 NP	2 NP	3 NP	CELK.
Z 26	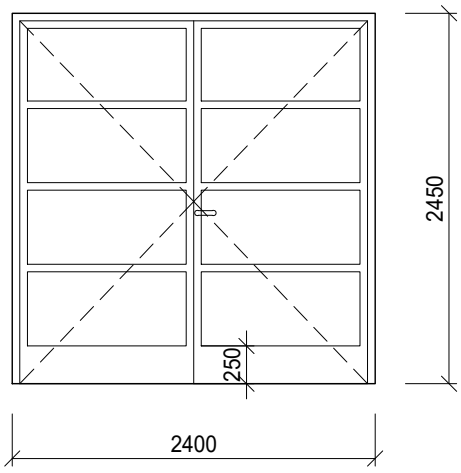 **Sestava:** 1x dveře dvoukřídlové pravé Dveře vnější dvoukřídlové otočné z hliníkových tříkomorových profilů s přerušeným tepelným moste. Povrchová úprava dle barevného odstínu původních dveří - barva zelená. Zasklení izolačním dvojsklem bezpečnostním tvrzeným čirým (Ug = 1,0-1,1 W / m²K). Součinitel prostupu tepla Uw 1,0 W / m²K, vážená laboratorní neprůzvučnost min 35 dB, vodotěsnost 7A, odolnost proti zatížení větrem 2B. Kování: jednostranně paniková klika - ovládaná klika se štítky dveřními z broušené nerez oceli, zámek panikový (dle EN 179), vložkový včetně vložky a klíčů. 2x kluzné ramínko s dveřními zavírači se zpožděním, koordinátor zavírání křídel. Rozměr dveří: 2300 x 2400 mm Rozměr otvoru: 2400 x 2450 mm	A					
		B					
		C					
		D		1			1
							1
Z 27	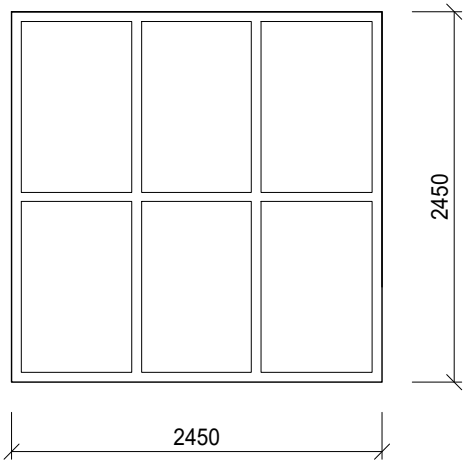 **Sestava:** 6x pevné zasklení Okno vnější z hliníkových tříkomorových profilů s přerušeným tepelným mostem. Povrchová úprava dle barevného odstínu původních oken - barva zelená. Zasklení izolačním dvojsklem čirým (Ug = 1,0-1,1 W / m²K), multifunkční tepelný rámeček. Součinitel prostupu tepla Uw 1,0 W / m²K, vážená laboratorní neprůzvučnost min 35 dB, vodotěsnost 7A, odolnost proti zatížení větrem 2B. Rozměr okna: 2450 x 2450 mm	A					
		B					
		C					
		D		1			1
							1

! PŘED VÝROBOU JE NUTNÉ ROZMĚRY VŠECH VÝROBKŮ ZAMĚŘIT NA STAVBĚ A ODSOUHLASIT VZOREK PAMÁTKOVÝM ÚSTAVEM !

VÝPIS ZÁMEČNICKÝCH VÝROBKŮ

OZN.	SCHÉMA / POPIS **Pohledy z venkovní strany, způsob otevíraných částí podle výkresů pohledů**		POČET 1 PP	1 NP	2 NP	3 NP	CELK.
Z 28	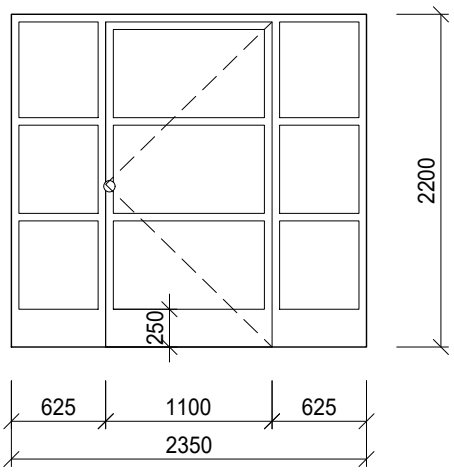 **Sestava:** 1x dveře jednokřídlové otevíravé pravé 2x boční díl pevný zasklený Stěna vnější s dveřmi jednokřídlovými otočnými z hliníkových tříkomorových profilů s přerušeným tepelným mostem. Povrchová úprava dle barevného odstínu původních dveří - barva zelená. Zasklení izolačním dvojsklem bezpečnostním tvrzeným čirým (Ug = 1,0-1,1 W / m²K). Součinitel prostupu tepla Uw 1,0 W / m²K, vážená laboratorní neprůzvučnost min 35 dB, vodotěsnost 7A, odolnost proti zatížení větrem 2B. Kování: jednostranně koule - paniková klika se štítky dveřními z broušené nerez oceli, zámek panikový (dle EN 179), vložkový včetně vložky a klíčů. 2x kluzné ramínko s dveřními zavírači se zpožděním. Rozměr dveří: 1100 x 2150 mm Rozměr stěny: 2350 x 2200 mm	A				
		B					
		C					
		D		1			1
							1
Z 29	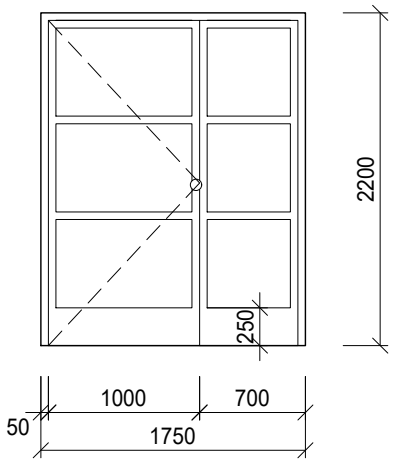 **Sestava:** 1x dveře jednokřídlové otevíravé levé 1x boční díl, pevný Stěna vnější s dveřmi jednokřídlovými otočnými z hliníkových tříkomorových profilů s přerušeným tepelným mostem. Povrchová úprava dle barevného odstínu původních dveří - barva zelená. Zasklení izolačním dvojsklem bezpečnostním tvrzeným čirým (Ug = 1,0-1,1 W / m²K). Součinitel prostupu tepla Uw 1,0 W / m²K, vážená laboratorní neprůzvučnost min 35 dB, vodotěsnost 7A, odolnost proti zatížení větrem 2B. Kování: jednostranně koule - klika se štítky dveřními z broušené nerez oceli, zámek vložkový včetně vložky a klíčů Křídlo osadit kluzným ramínkem s dveřním zavíračem se zpožděním. Rozměr dveří: 1000 x 2150 mm Rozměr stěny: 1750 x 2200 mm	A				
		B					
		C					
		D		1			1
							1

! PŘED VÝROBOU JE NUTNÉ ROZMĚRY VŠECH VÝROBKŮ ZAMĚŘIT NA STAVBĚ A ODSOUHLASIT VZOREK PAMÁTKOVÝM ÚSTAVEM !

VÝPIS ZÁMEČNICKÝCH VÝROBKŮ

OZN.	SCHÉMA / POPIS **Pohledy z venkovní strany, způsob otevíraných částí podle výkresů pohledů**		POČET 1 PP	1 NP	2 NP	3 NP	CELK.
Z 30	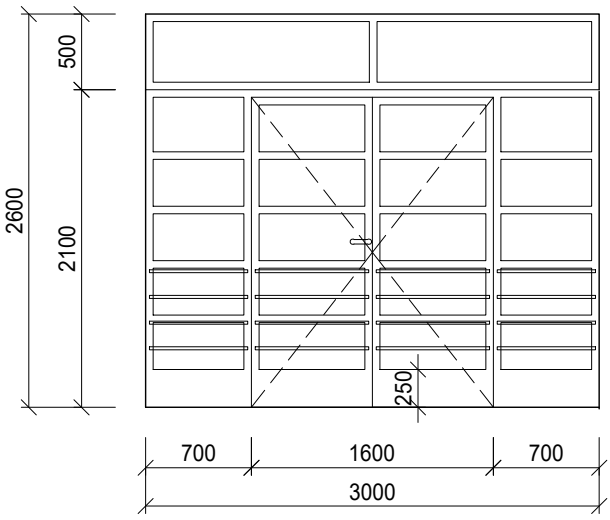 **Sestava:** 1x dveře dvoukřídlové otevíravé pravé 2x boční díl pevný zasklený zasklený 2x nadsvětlík pevný zasklený zasklený Stěna vnější s dveřmi dvoukřídlovými z hliníkových tříkomorových profilů s přerušeným tepelným mostem. Povrchová úprava dle barevného odstínu původních oken - barva zelená. Zasklení izolačním dvojsklem čirým (Ug = 1,0-1,1 W / m²K), multifunkční tepelný rámeček. Součinitel prostupu tepla Uw 1,0 W / m²K, vážená laboratorní neprůzvučnost min 35 dB, vodotěsnost 7A, odolnost proti zatížení větrem 2B. Kování: jednostranně paniková klika - ovládaná klika se štítky dveřními z broušené nerez oceli, zámek panikový (dle EN 179), vložkový včetně vložky a klíčů. 2x kluzné ramínko s dveřními zavírači se zpožděním, koordinátor zavírání křídel. Rozměr dveří: 1600 x 2050 mm Rozměr sestavy: 3000 x 2600 mm	E					
		F	1				1
		D					
		D1					
							1
Z 31	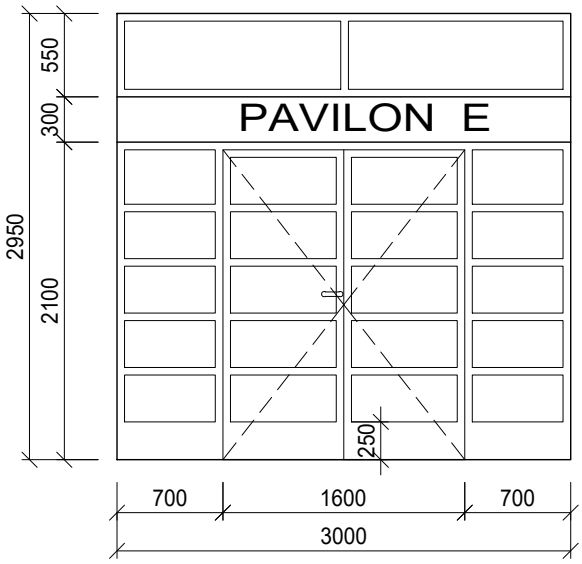 **Sestava:** 1x dveře dvoukřídlové automaticky otevíravé 2x boční díl pevný zasklený 2x nadsvětlík pevný zasklený 1x plný díl s nápisem Stěna vnější s dveřmi dvoukřídlovými automaticky otevíravými z hliníkových tříkomorových profilů s přerušeným tepelným mostem. Zasklení izolačním dvojsklem bezpečnostním tvrzeným čirým (Ug = 1,0-1,1 W / m²K). Součinitel prostupu tepla Uw 1,0 W / m²K, vážená laboratorní neprůzvučnost min 35 dB, vodotěsnost 7A, odolnost proti zatížení větrem 2B. Povrchová úprava dle barevného odstínu původních dveří - barva zelená. Ovládání: na fotobuňku, zámek v pojezdu + záložní baterie pro případ výpadku el. proudu, bezbarierové provedení. Rozměr dveří: 1600 x 2050 mm Rozměr stěny: 3000 x 2950 mm	E		1			1
		F					
		D					
		D1					
							1

! PŘED VÝROBOU JE NUTNÉ ROZMĚRY VŠECH VÝROBKŮ ZAMĚŘIT NA STAVBĚ A ODSOUHLASIT VZOREK PAMÁTKOVÝM ÚSTAVEM !

VÝPIS ZÁMEČNICKÝCH VÝROBKŮ

OZN.	SCHÉMA / POPIS **Pohledy z venkovní strany, způsob otevíraných částí podle výkresů pohledů**	POČET 1 PP	1 NP	2 NP	3 NP	CELK.
Z 32	Sestava na sebe kolmých stěn venkovních z hliníkových profilů a posuvné, automatické dveře budou **PONECHÁNA STÁVAJÍCÍ**!					

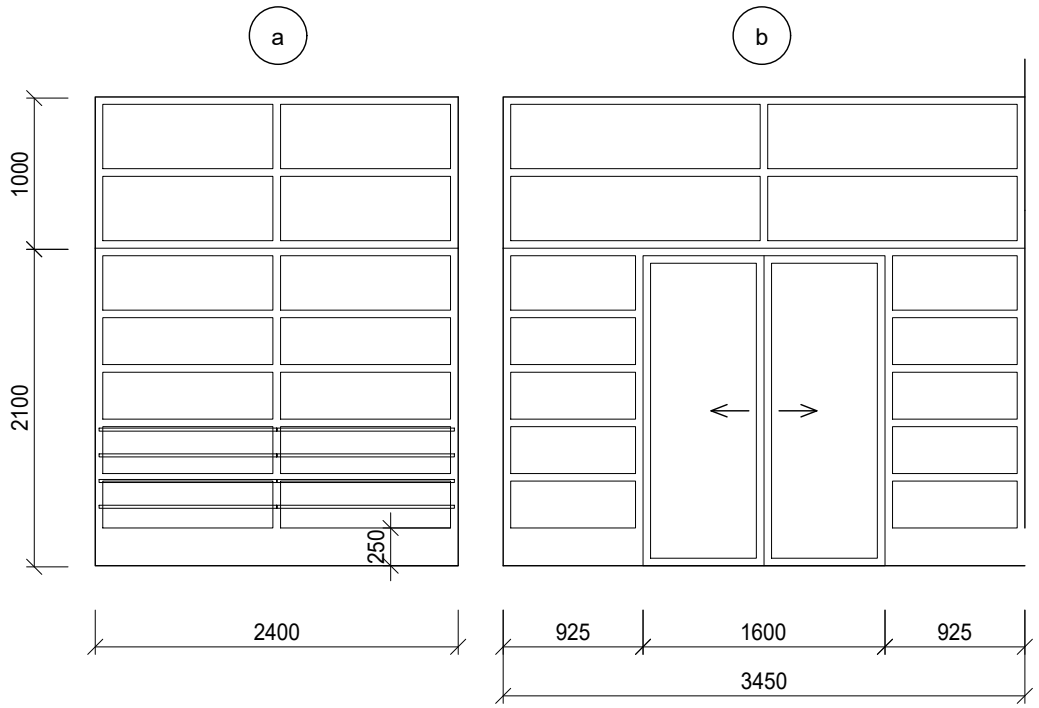

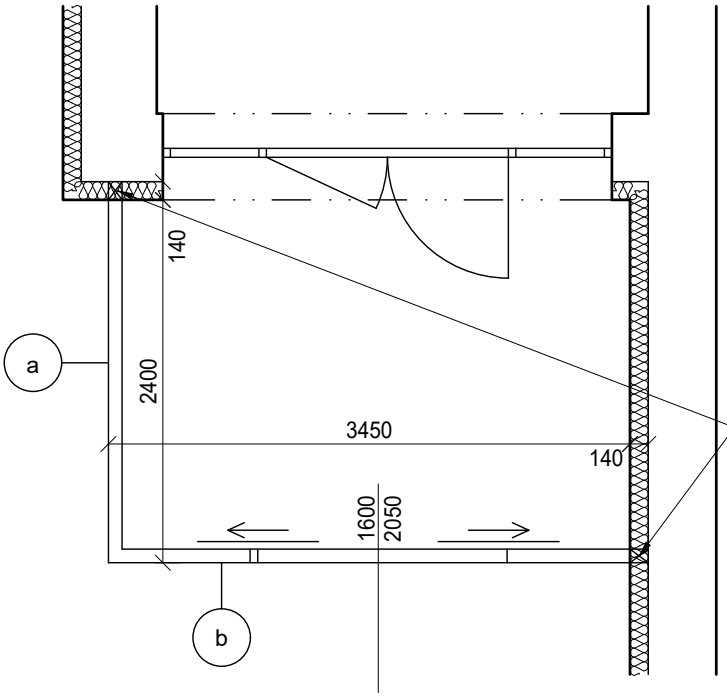

Sestava:

a

14x pevný díl

b

1x dveře automatické, posuvné
2x boční díl pevný zasklený
4x nadsvětlík pevný zasklený

Připevnění rámu stěny k nosnému zdivu s přerušením tepelného mostu

Sestava na sebe kolmých stěn venkovních z hliníkových profilů bude **ponechána stávající**. Posuvné, automatické dveře, také ponechány.

Ovládání: na fotobuňku, zámek v pojezdu + záložní baterie pro případ výpadku el. proudu, bezbarierové provedení.

Rozměr dveří: 1600 x 2050 mm
Rozměr stěny a: 2400 x 3100 mm
Rozměr stěny b: 3450 x 3100 mm

	1 PP	1 NP	2 NP	3 NP	CELK.
E					
F		1			1
D					
D1					
					1

! PŘED VÝROBOU JE NUTNÉ ROZMĚRY VŠECH VÝROBKŮ ZAMĚŘIT NA STAVBĚ A ODSOUHLASIT VZOREK PAMÁTKOVÝM ÚSTAVEM !

VÝPIS ZÁMEČNICKÝCH VÝROBKŮ

OZN.	SCHÉMA / POPIS **Pohledy z venkovní strany, způsob otevíraných částí podle výkresů pohledů**		POČET 1 PP	1 NP	2 NP	3 NP	CELK.
Z 33	 Ochranný úhelník na rohy 60/60 z broušené oceli tl 3. mm. Délka: 1500 mm	A					
		B	2				2
		C					
							2
Z 34	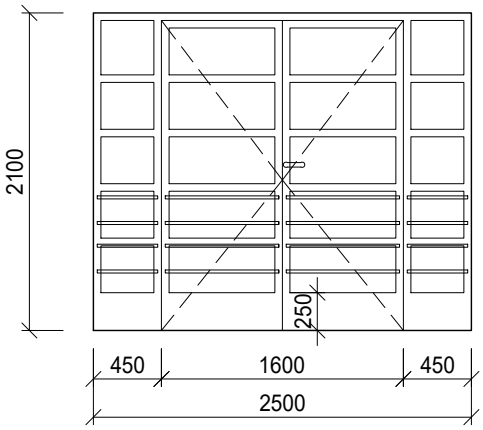 **Sestava:** 1x dveře dvoukřídlové otevíravé pravé 2x boční díl pevný zasklený Stěna vnější s dveřmi dvoukřídlovými otočnými z hliníkových tříkomorových profilů s přerušeným tepelným mostem, včetně trubkových madel na všech křídlech. Povrchová úprava dle barevného odstínu původních dveří - barva zelená. Zasklení izolačním dvojsklem bezpečnostním tvrzeným čirým (Ug = 1,0-1,1 W / m²K). Součinitel prostupu tepla Uw 1,0 W / m²K, vážená laboratorní neprůzvučnost min 35 dB, vodotěsnost 7A, odolnost proti zatížení větrem 2B. Kování: jednostranně paniková klika - ovládaná klika se štítky dveřními z broušené nerez oceli, zámek panikový (dle EN 179), vložkový včetně vložky a klíčů. 2x kluzné ramínko s dveřními zavírači se zpožděním, koordinátor zavírání křídel. Rozměr dveří: 1600 x 2050 mm Rozměr stěny: 2500 x 2100 mm	E					
		F					
		D		1			1
		D1					
							1
Z 35	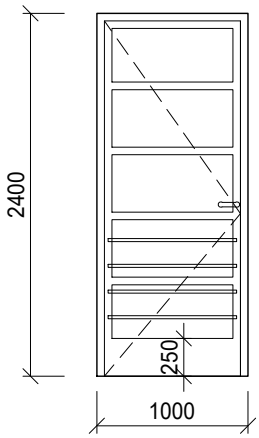 **Sestava:** 1x dveře jednokřídlové otevíravé levé Dveře v¨nějšní jednokřídlové otočné z hliníkových tříkomorových profilů s přerušeným tepelným mostem, včetně trubkových madel na křídle. Povrchová úprava dle barevného odstínu původních dveří - barva zelená. Zasklení izolačním dvojsklem bezpečnostním tvrzeným čirým (Ug = 1,0-1,1 W / m²K). Součinitel prostupu tepla Uw 1,0 W / m²K, vážená laboratorní neprůzvučnost min 35 dB, vodotěsnost 7A, odolnost proti zatížení větrem 2B. Kování: oboustranně klika se štítky dveřními z broušené nerez oceli, zámek vložkový včetně vložky a klíčů. Křídlo osadit kluzným ramínkem s dveřním zavíračem se zpožděním. Rozměr dveří: 800 x 2300 mm Rozměr otvoru: 1000 x 2400 mm	E		1			1
		F					
		D					
		D1					
							1

! PŘED VÝROBOU JE NUTNÉ ROZMĚRY VŠECH VÝROBKŮ ZAMĚŘIT NA STAVBĚ A ODSOUHLASIT VZOREK PAMÁTKOVÝM ÚSTAVEM !

VÝPIS ZÁMEČNICKÝCH VÝROBKŮ

OZN.	SCHÉMA / POPIS **Pohledy z venkovní strany, způsob otevíraných částí podle výkresů pohledů**		POČET 1 PP	1 NP	2 NP	3 NP	CELK.
Z 36	**Sestava:** 1x dveře jednokřídlové otevíravé pravé 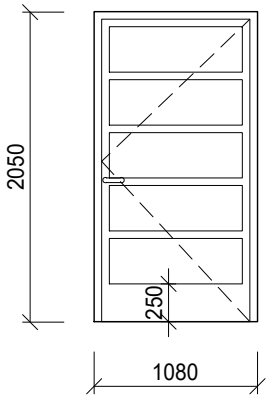 Dveře vnější jednokřídlové otočné z hliníkových tříkomorových profilů s přerušeným tepelným mostem. Povrchová úprava dle barevného odstínu původních dveří - barva zelená. Zasklení izolačním dvojsklem bezpečnostním tvrzeným čirým (Ug = 1,0-1,1 W / m²K). Součinitel prostupu tepla Uw 1,0 W / m²K, vážená laboratorní neprůzvučnost min 35 dB, vodotěsnost 7A, odolnost proti zatížení větrem 2B. Kování: oboustranně klika se štítky dveřními z broušené nerez oceli, zámek vložkový včetně+ vložky a klíčů. Rozměr dveří: 950 x 2000 mm Rozměr otvoru: 1080 x 2050 mm	E	1				1
		F					
		D					
		D1					
							1
Z 37	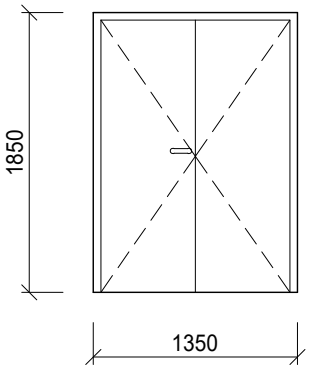 Dveře vnější dvoukřídlové plné, otočné levé, z hliníkových profilů s přerušeným tepelným mostem, výplně izolačními deskami, oboustranné opláštění hliníkem. Povrchová úprava dle barevného odstínu původních dveří - barva zelená. Součinitel prostupu tepla Uw 1,0 W / m²K, vážená laboratorní neprůzvučnost min 35 dB, vodotěsnost 7A, odolnost proti zatížení větrem 2B. Kování: jednostranně paniková klika - ovládaná klika se štítky dveřními z broušené nerez oceli, zámek panikový (dle EN 179), vložkový včetně vložky a klíčů. 2x kluzné ramínko s dveřními zavírači se zpožděním, koordinátor zavírání křídel. Rozměr dveří: 1200 x 1800 mm Rozměr otvoru: 1350 x 1850 mm	E	1				1
		F					
		D					
		D1					
							1

! PŘED VÝROBOU JE NUTNÉ ROZMĚRY VŠECH VÝROBKŮ ZAMĚŘIT NA STAVBĚ A ODSOUHLASIT VZOREK PAMÁTKOVÝM ÚSTAVEM !

VÝPIS ZÁMEČNICKÝCH VÝROBKŮ

OZN.	SCHÉMA / POPIS **Pohledy z venkovní strany, způsob otevíraných částí podle výkresů pohledů**		POČET 1 PP	1 NP	2 NP	3 NP	CELK.
Z 38	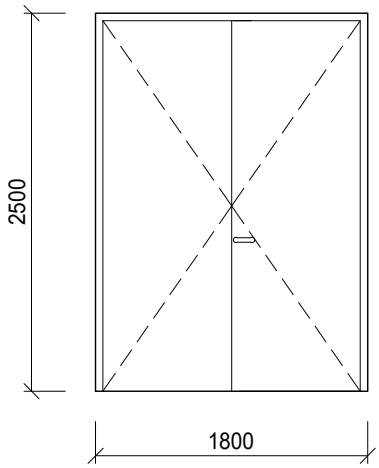 Dveře vnější dvoukřídlové plné, otočné pravé, z hliníkových profilů s přerušeným tepelným mostem, výplně izolačními deskami, oboustranné opláštění hliníkem. Povrchová úprava dle barevného odstínu původních dveří - barva zelená. Součinitel prostupu tepla Uw 1,0 W / m²K, vážená laboratorní neprůzvučnost min 35 dB, vodotěsnost 7A, odolnost proti zatížení větrem 2B. Kování: oboustranně klika se štítky dveřními z broušené nerez oceli, zámek vložkový včetně vložky a klíčů. Rozměr dveří: 1700 x 2450 mm Rozměr otvoru: 1800 x 2500 mm	E					
		F					
		D					
		D1	1				1
							1
Z 39	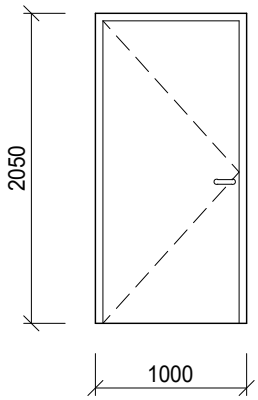 Dveře vnější jednokřídlové plné, otočné levé, z hliníkových profilů s přerušeným tepelným mostem, výplně izolačními deskami, oboustranné opláštění hliníkem. Povrchová úprava dle barevného odstínu původních dveří - barva zelená. Součinitel prostupu tepla Uw 1,0 W / m²K, vážená laboratorní neprůzvučnost min 35 dB, vodotěsnost 7A, odolnost proti zatížení větrem 2B. Kování: oboustranně klika se štítky dveřními z broušené nerez oceli, zámek vložkový včetně vložky a klíčů. Rozměr dveří: 900 x 2000 mm Rozměr otvoru: 1000 x 2050 mm	E					
		F	1				1
		D					
		D1					
							1

! PŘED VÝROBOU JE NUTNÉ ROZMĚRY VŠECH VÝROBKŮ ZAMĚŘIT NA STAVBĚ A ODSOUHLASIT VZOREK PAMÁTKOVÝM ÚSTAVEM !

VÝPIS ZÁMEČNICKÝCH VÝROBKŮ

OZN.	SCHÉMA / POPIS **Pohledy z venkovní strany, způsob otevíraných částí podle výkresů pohledů**		POČET 1 PP	1 NP	2 NP	3 NP	CELK.
Z 40	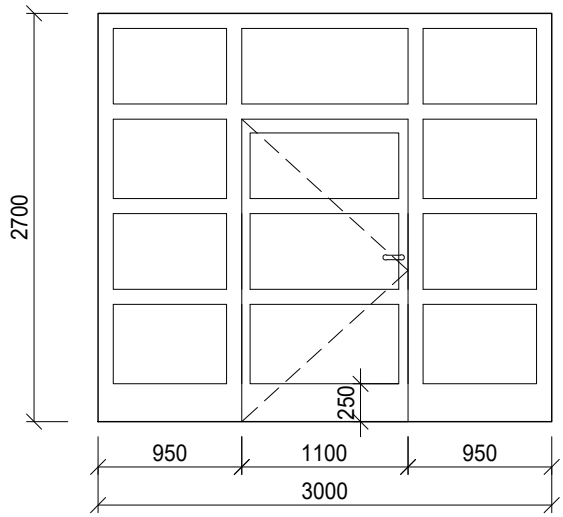 **Sestava:** 1x dveře jednokřídlové otevíravé levé 2x boční díl pevný zasklený 1x nadsvětlík pevný zasklený Stěna vnější s dveřmi jednokřídlovými otočnými z hliníkových tříkomorových profilů s přerušeným tepelným mostem. Povrchová úprava dle barevného odstínu původních dveří - barva zelená. Zasklení izolačním dvojsklem bezpečnostním tvrzeným čirým (Ug = 1,0-1,1 W / m²K). Součinitel prostupu tepla Uw 1,0 W / m²K, vážená laboratorní neprůzvučnost min 35 dB, vodotěsnost 7A, odolnost proti zatížení větrem 2B. Kování: jednostranně paniková klika - ovládaná klika se štítky dveřními z broušené nerez oceli, zámek panikový (dle EN 179), vložkový včetně vložky a klíčů. 1x kluzné ramínko s dveřními zavírači se zpožděním. Rozměr dveří: 1100 x 2000 mm Rozměr stěny: 3000 x 2700 mm	E					
		F	1				1
		D					
		D1					
							1
Z 41	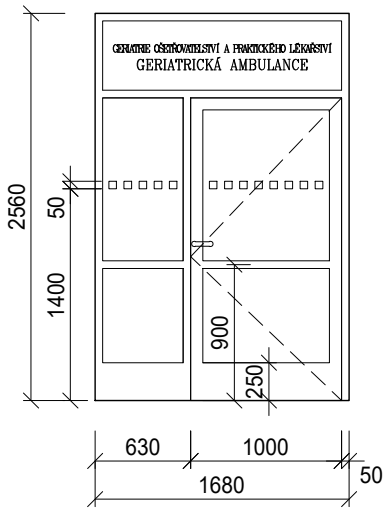 **Sestava:** 1x dveře jednokřídlové otevíravé pravé 1x boční díl pevný zasklený 1x nadsvětlík pevný zasklený s nápisem Stěna vnější s dveřmi jednokřídlovými otočnými z hliníkových tříkomorových profilů s přerušeným tepelným mostem. Povrchová úprava dle barevného odstínu původních dveří - barva zelená. Zasklení izolačním dvojsklem bezpečnostním tvrzeným čirým (Ug = 1,0-1,1 W / m²K). Ve výšce 1400 mm provést pruh terčíků 50x50 mm (o vzájemné rozteči max.150 mm) dobře viditelných proti pozadí. Součinitel prostupu tepla Uw 1,0 W / m²K, vážená laboratorní neprůzvučnost min 35 dB, vodotěsnost 7A, odolnost proti zatížení větrem 2B. Kování: jednostranně paniková klika - ovládaná klika se štítky dveřními z broušené nerez oceli, zámek panikový (dle EN 179), vložkový včetně vložky a klíčů. 1x kluzné ramínko s dveřními zavírači se zpožděním. Rozměr dveří: 1000 x 2000 mm Rozměr stěny: 1680 x 2560 mm	E					
		F					
		D					
		D1		1			1
							1

! PŘED VÝROBOU JE NUTNÉ ROZMĚRY VŠECH VÝROBKŮ ZAMĚŘIT NA STAVBĚ A ODSOUHLASIT VZOREK PAMÁTKOVÝM ÚSTAVEM !

VÝPIS ZÁMEČNICKÝCH VÝROBKŮ

OZN.	SCHÉMA / POPIS **Pohledy z venkovní strany, způsob otevíraných částí podle výkresů pohledů**		POČET 1 PP	1 NP	2 NP	3 NP	CELK.
Z 42	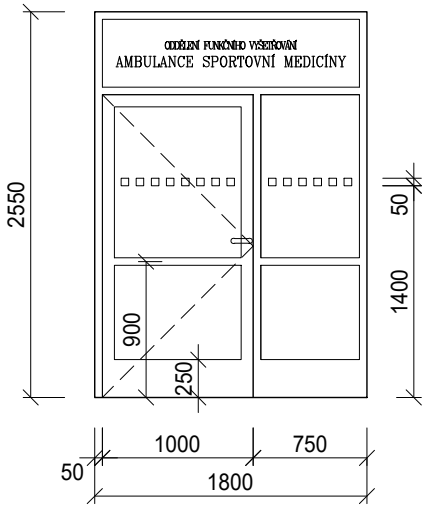 **Sestava:** 1x dveře jednokřídlové otevíravé levé 1x boční díl pevný zasklený 1x nadsvětlík pevný zasklený s nápisem Stěna vnější s dveřmi jednokřídlovými otočnými z hliníkových tříkomorových profilů s přerušeným tepelným mostem. Povrchová úprava dle barevného odstínu původních dveří - barva zelená. Zasklení izolačním dvojsklem bezpečnostním tvrzeným čirým (Ug = 1,0-1,1 W / m²K). Ve výšce 1400 mm provést pruh terčíků 50x50 mm (o vzájemné rozteči max.150 mm) dobře viditelných proti pozadí. Součinitel prostupu tepla Uw 1,0 W / m²K, vážená laboratorní neprůzvučnost min 35 dB, vodotěsnost 7A, odolnost proti zatížení větrem 2B. Kování: jednostranně paniková klika - ovládaná klika se štítky dveřními z broušené nerez oceli, zámek panikový (dle EN 179), vložkový včetně vložky a klíčů. 1x kluzné ramínko s dveřními zavírači se zpožděním. Rozměr dveří: 1000 x 2000 mm Rozměr stěny: 1800 x 2550 mm	E					
		F					
		D					
		D1		1			1
							1
Z 43	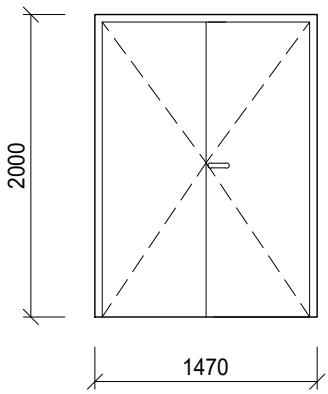 Dveře venkovní dvoukřídlové plné, otočné pravé, z hliníkových profilů s přerušeným tepelným mostem, výplně izolačními deskami, oboustranné opláštění hliníkem. Povrchová úprava dle barevného odstínu původních dveří - barva zelená. Součinitel prostupu tepla Uw 1,0 W / m²K, vážená laboratorní neprůzvučnost min 35 dB, vodotěsnost 7A, odolnost proti zatížení větrem 2B. Kování: oboustranně klika se štítky dveřními z broušené nerez oceli, zámek vložkový včetně vložky a klíčů. Rozměr dveří: 1350 x 1950 mm Rozměr otvoru: 1470 x 2000 mm	E					
		F					
		D					
		D1	1				1
							1

! PŘED VÝROBOU JE NUTNÉ ROZMĚRY VŠECH VÝROBKŮ ZAMĚŘIT NA STAVBĚ A ODSOUHLASIT VZOREK PAMÁTKOVÝM ÚSTAVEM !

VÝPIS ZÁMEČNICKÝCH VÝROBKŮ

OZN.	SCHÉMA / POPIS **Pohledy z venkovní strany, způsob otevíraných částí podle výkresů pohledů**		POČET 1 PP	1 NP	2 NP	3 NP	CELK.
Z 44	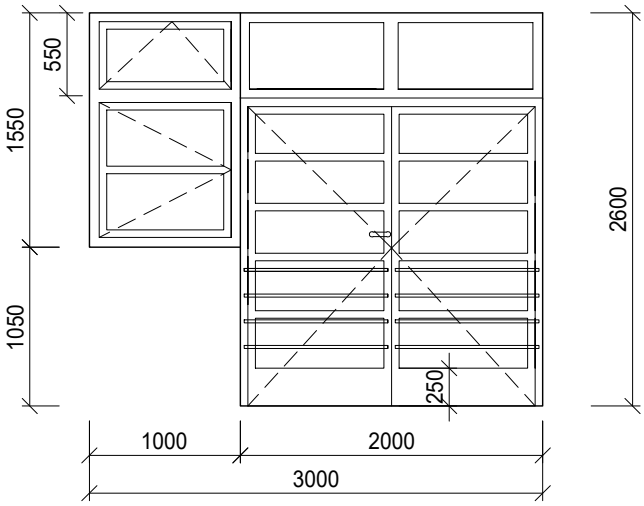 **Sestava:** 1x dveře dvoukřídlové otevíravé levé 1x okno otevíravé 1x okno sklopné pákovým uzávěrem 2x nadsvětlík pevný zasklený Okno vnější se vstupními dveřmi z hliníkových tříkomorových profilů s přerušeným tepelným mostem, včetně trubkových madel na dveřních křídlech. Povrchová úprava dle barevného odstínu původní sestavy - barva zelená. Zasklení izolačním dvojsklem čirým (Ug = 1,0-1,1 W / m²K), multifunkční tepelný rámeček, dvojité celoobvodové těsnění. Součinitel prostupu tepla Uw 1,0 W / m²K, vážená laboratorní neprůzvučnost min 35 dB, vodotěsnost 7A, odolnost proti zatížení větrem 2B. Kování dveří: oboustranně klika se štítky dveřními z broušené nerez oceli, zámek vložkový včetně vložky a klíčů. Hlavní křídlo osadit kluzným ramínkem s dveřním zavíračem se zpožděním. Vnější parapet z hliníkového plechu s povrchovou úpravou vypalovaným lakem. Rozměr dveří: 2000 x cca 2050 mm Rozměr sestavy: 3000 x 2600 mm	E				
		F				
		D		1			1
		D1					
							1
Z 45	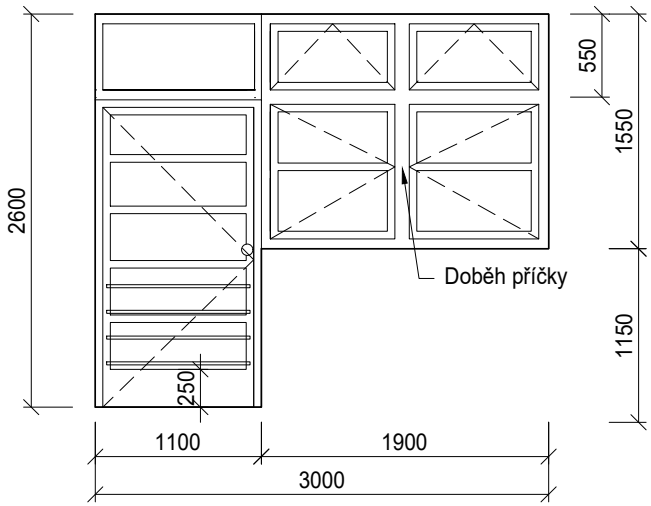 **Sestava:** 1x dveře jednokřídlové otevíravé levé 2x okno otevíravé se svislým sloupkem 2x okno sklopné pákovým uzávěrem 1x nadsvětlík pevný zasklený Okno vnější se vstupními dveřmi z hliníkových tříkomorových profilů s přerušeným tepelným mostem, , včetně trubkových madel na dveřním křídle. Povrchová úprava dle barevného odstínu původní sestavy - barva zelená. Zasklení izolačním dvojsklem čirým (Ug = 1,0-1,1 W / m²K), multifunkční tepelný rámeček, dvojité celoobvodové těsnění. Součinitel prostupu tepla Uw 1,0 W / m²K, vážená laboratorní neprůzvučnost min 35 dB, vodotěsnost 7A, odolnost proti zatížení větrem 2B. Kování dveří: jednostranně koule - klika se štítky dveřními z broušené nerez oceli, zámek vložkový včetně vložky a klíčů. Křídlo osadit kluzným ramínkem s dveřním zavíračem se zpožděním. Vnější parapet z hliníkového plechu s povrchovou úpravou vypalovaným lakem. Rozměr dveří: 1000 x cca 2050 mm Rozměr sestavy: 3000 x 2600 mm	E				
		F				
		D		1			1
		D1					
							1

! PŘED VÝROBOU JE NUTNÉ ROZMĚRY VŠECH VÝROBKŮ ZAMĚŘIT NA STAVBĚ A ODSOUHLASIT VZOREK PAMÁTKOVÝM ÚSTAVEM !

VÝPIS ZÁMEČNICKÝCH VÝROBKŮ

OZN.	SCHÉMA / POPIS **Pohledy z venkovní strany, způsob otevíraných částí podle výkresů pohledů**		POČET 1 PP	1 NP	2 NP	3 NP	CELK.
Z 46	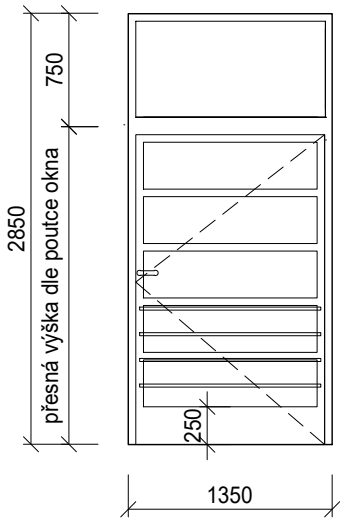 **Sestava:** 1x dveře jednokřídlové pravé 1x nadsvětlík pevný zasklený Dveře vnější jednokřídlové otočné z hliníkových tříkomorových profilů s přerušeným tepelným mostem, s nadsvětlíkem, včetně trubkových madel. Povrchová úprava dle barevného odstínu původních dveří - barva zelená. Zasklení izolačním dvojsklem bezpečnostním tvrzeným čirým (Ug = 1,0-1,1 W / m²K). Součinitel prostupu tepla Uw 1,0 W / m²K, vážená laboratorní neprůzvučnost min 35 dB, vodotěsnost 7A, odolnost proti zatížení větrem 2B. Kování: jednostranně paniková klika - ovládaná klika se štítky dveřními z broušené nerez oceli, zámek panikový (dle EN 179), vložkový včetně vložky a klíčů. 1x kluzné ramínko s dveřními zavírači se zpožděním. Rozměr dveří: 1200 x 2100 mm Rozměr otvoru: 1350 x 2850 mm	E		1			1
		F					
		D					
		D1					
							1
Z 47	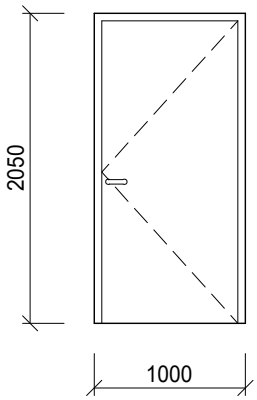 Dveře vnější jednokřídlové plné, otočné, z hliníkových profilů s přerušeným tepelným mostem, výplně izolačními deskami, oboustranné opláštění hliníkem. Povrchová úprava dle barevného odstínu původních dveří - barva zelená. Součinitel prostupu tepla Uw 1,0 W / m²K, vážená laboratorní neprůzvučnost min 35 dB, vodotěsnost 7A, odolnost proti zatížení větrem 2B. Kování: oboustranně klika se štítky dveřními z broušené nerez oceli, zámek vložkový včetně vložky a klíčů. Křídlo osadit kluzným ramínkem s dveřním zavíračem se zpožděním. Rozměr dveří: 800 x 2000 mm Rozměr otvoru: 1000 x 2050 mm	E		1			1
		F					
		D					
		D1					
							1

! PŘED VÝROBOU JE NUTNÉ ROZMĚRY VŠECH VÝROBKŮ ZAMĚŘIT NA STAVBĚ A ODSOUHLASIT VZOREK PAMÁTKOVÝM ÚSTAVEM !

VÝPIS ZÁMEČNICKÝCH VÝROBKŮ

OZN.	SCHÉMA / POPIS **Pohledy z venkovní strany, způsob otevíraných částí podle výkresů pohledů**	POČET 1 PP	1 NP	2 NP	3 NP	CELK.
Z 48	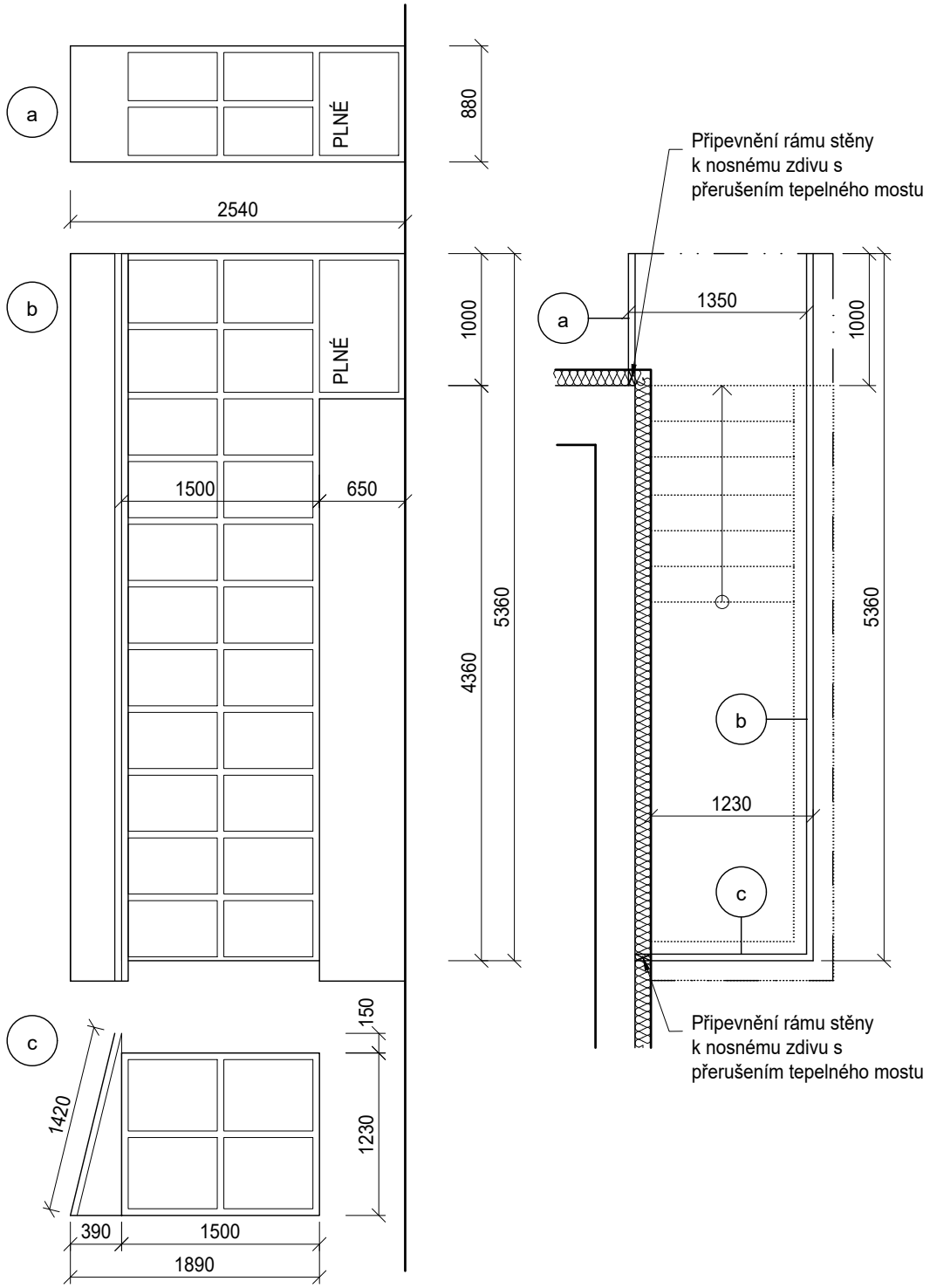					
A			1			1
B						
C						
D						
						1

Vnější přístavek z tenkostěnných ocelových profilů, složený ze tří zasklených stěn, stříškyz žárově pozinkovaného plechu včetně bočních dílů a oplechování. Povrchová úprava dle barevného odstínu původního přístavku - barva zelená. Zasklení sklem jednoduchým bezpečnostním tvrzeným matovým.Plné části stěn z žárově pozinkovaného plechu. Provedení profilů dle stávajících!

Rozměr stěn: 4360 x 1500 + 1000 x 2150 + 1500 x 1500 + 2400 x 880 mm
Rozměr stříšky: 5500 x 1680 mm

! PŘED VÝROBOU JE NUTNÉ ROZMĚRY VŠECH VÝROBKŮ ZAMĚŘIT NA STAVBĚ A ODSOUHLASIT VZOREK PAMÁTKOVÝM ÚSTAVEM !

VÝPIS ZÁMEČNICKÝCH VÝROBKŮ

OZN.	SCHÉMA / POPIS **Pohledy z venkovní strany, způsob otevíraných částí podle výkresů pohledů**		POČET 1 PP	1 NP	2 NP	3 NP	CELK.
Z 49	Přístřešek nad vstupem na ocelových konzolách z drátoskleněných tabulí, kotvený přes tepelnou izolaci tl. 120 mm do nosného zdiva, včetně oplechování z pozinkovaného ocelového plechu. Nátěr v barvě zelené, konkrétní odstín bude projednán s památkáři.	A					
		B		1			1
	Stávající konstrukci demontovat, novou provést dle původní	C					
		D					
	Rozměr: 3700 x 1100 mm						1
Z 50	Přístřešek nad balkonem na ocelových konzolách z drátoskleněných tabulí, kotvený přes tepelnou izolaci tl. 120 mm do nosného zdiva, včetně oplechování z pozinkovaného ocelového plechu. Nátěr v barvě zelené, konkrétní odstín bude projednán s památkáři.	E				2	2
		F				2	2
	Stávající konstrukci demontovat, novou provést dle původní	D					
		D1					
	Rozměr: 11 250 x 1100 mm						4
Z 51	Ocelové madlo se sloupkem z žárově pozinkovaných trubek kotvené přes tepelnou izolaci do nosného zdiva s ohledem na střešní svod. Průměr trubky 35 mm.	E					
		F					
	Stávající konstrukci demontovat, novou provést dle původní	D					
		D1		1			1
	Délka: 4000 mm						1
Z 52	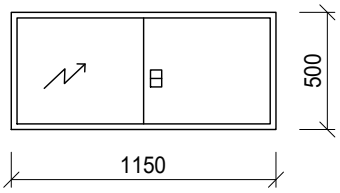	C					
		D					
		E					
	Dvířka vnější ocelová jednokřídlová otevíravá pro el. rozvaděče včetně osazovacího rámu a zámku. Nátěr antikorozní, barva zelená - dle původní barvy zámečnických výrobků.	F	1				1
	Rozměr okna: 1150 x 500 mm (Provést dle velikosti stávajícího rozvaděče).						1
Z 53	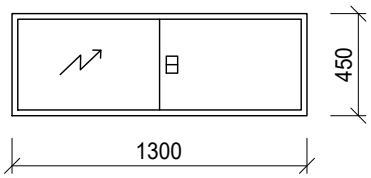	C					
		D					
		E	1				1
	Dvířka vnější ocelová dvoukřídlová otevíravá pro el. rozvaděče včetně osazovacího rámu a zámku. Nátěr antikorozní, barva zelená - dle původní barvy zámečnických výrobků.	F					
	Rozměr okna: 1300 x 450 mm (Provést dle velikosti stávajícího rozvaděče).						1
Z 54	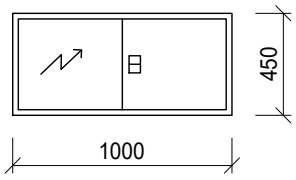	C					
		D					
		E	1				1
	Dvířka vnější ocelová dvoukřídlová otevíravá pro el. rozvaděče včetně osazovacího rámu a zámku. Nátěr antikorozní, barva zelená - dle původní barvy zámečnických výrobků.	F					
	Rozměr okna: 1000 x 450 mm (Provést dle velikosti stávajícího rozvaděče).						1

! PŘED VÝROBOU JE NUTNÉ ROZMĚRY VŠECH VÝROBKŮ ZAMĚŘIT NA STAVBĚ A ODSOUHLASIT VZOREK PAMÁTKOVÝM ÚSTAVEM !

VÝPIS ZÁMEČNICKÝCH VÝROBKŮ

OZN.	SCHÉMA / POPIS **Pohledy z venkovní strany, způsob otevíraných částí podle výkresů pohledů**		POČET 1 PP	1 NP	2 NP	3 NP	CELK.
Z 55	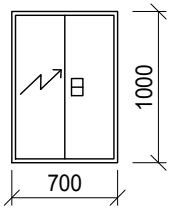	C					
		D					
		E		1			1
	Dvířka vnější ocelová dvoukřídlová otevíravá pro el. rozvaděče včetně osazovacího rámu a zámku. Nátěr antikorozní, barva zelená - dle původní barvy zámečnických výrobků.	F					
	Rozměr okna: 700 x 1000 mm (Provést dle velikosti stávajícího rozvaděče).						1
Z 56	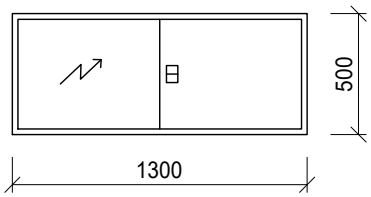	C					
		D		2			2
	Dvířka vnější ocelová dvoukřídlová otevíravá pro el. rozvaděče včetně osazovacího rámu a zámku. Nátěr antikorozní, barva zelená - dle původní barvy zámečnických výrobků. Pod rozvaděčem bude umístěna cementotřísková deska z důvodu instalace el. rozvodů, odnímatelná, upevněna kotevními šrouby do hmoždinek, barva dle fasády. **Rozměr 1200x1150mm - 1ks**	E					
		F					
	Rozměr okna: 1300 x 500 mm (Provést dle velikosti stávajícího rozvaděče).						2
Z 57	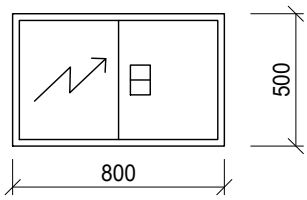	C					
		D		2			2
	Dvířka vnější ocelová dvoukřídlová otevíravá pro el. rozvaděče včetně osazovacího rámu a zámku. Nátěr antikorozní, barva zelená - dle původní barvy zámečnických výrobků. Pod rozvaděčem bude umístěna cementotřísková deska z důvodu instalace el. rozvodů, odnímatelná, upevněna kotevními šrouby do hmoždinek, barva dle fasády. **Rozměr 300x1150mm - 1ks**	E					
		F					
	Rozměr okna: 800 x 500 mm (Provést dle velikosti stávajícího rozvaděče).						2
Z 58	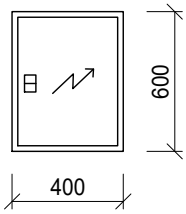	C					
		D					
		E		2			2
	Dvířka vnější ocelová dvoukřídlová otevíravá pro el. rozvaděče včetně osazovacího rámu a zámku. Nátěr antikorozní, barva zelená - dle původní barvy zámečnických výrobků.	F					
	Rozměr okna: 400 x 600 mm (Provést dle velikosti stávajícího rozvaděče).						2
Z 59	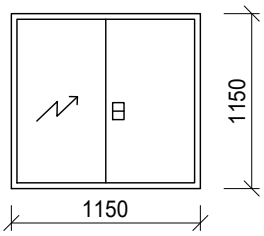	C					
		D		1			1
		E					
	Dvířka vnější ocelová jednokřídlová otevíravá pro el. rozvaděče včetně osazovacího rámu a zámku. Nátěr antikorozní, barva zelená - dle původní barvy zámečnických výrobků.	F					
	Rozměr okna: 1150 x 1150 mm						1

! PŘED VÝROBOU JE NUTNÉ ROZMĚRY VŠECH VÝROBKŮ ZAMĚŘIT NA STAVBĚ A ODSOUHLASIT VZOREK PAMÁTKOVÝM ÚSTAVEM !

VÝPIS ZÁMEČNICKÝCH VÝROBKŮ

OZN.	SCHÉMA / POPIS **Pohledy z venkovní strany, způsob otevíraných částí podle výkresů pohledů**		POČET 1 PP	1 NP	2 NP	3 NP	CELK.
Z 60	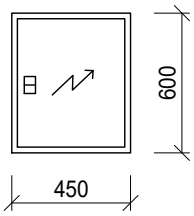	C					
		D		1			1
		E					
	Dvířka vnější ocelová dvoukřídlová otevíravá pro el. rozvaděče včetně osazovacího rámu a zámku. Nátěr antikorozní, barva zelená - dle původní barvy zámečnických výrobků.	F					
	Rozměr okna: 450 x 600 mm (Provést dle velikosti stávajícího rozvaděče).						1
Z 61	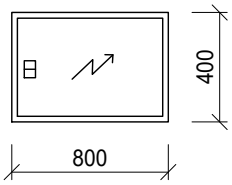	A					
		B		1			1
		C					
	Dvířka vnější ocelová dvoukřídlová otevíravá pro el. rozvaděče včetně osazovacího rámu a zámku. Nátěr antikorozní, barva zelená - dle původní barvy zámečnických výrobků.	D					
	Rozměr okna: 800 x 400 mm (Provést dle velikosti stávajícího rozvaděče).						1

! PŘED VÝROBOU JE NUTNÉ ROZMĚRY VŠECH VÝROBKŮ ZAMĚŘIT NA STAVBĚ A ODSOUHLASIT VZOREK PAMÁTKOVÝM ÚSTAVEM !

VÝPIS ZÁMEČNICKÝCH VÝROBKŮ

OZN.	POPIS **Pohledy z venkovní strany, způsob otevíraných částí podle výkresů pohledů**	POČET 1 PP	1 NP	2 NP	3 NP	STŘ.	CELK.

Box z hliníkového plechu pro montáž předokenních fasádních horizontálních žaluzií osazený do zateplovacího systému nad nadpražím oken v osluněných částech objektu. Včetně připevňovacích konzol, žaluzie vnější horizontální oboustranně naklopitelná z profilů Al tvaru Z šířky 63 mm, konkávně klenuté, oboustranně lakované s olemovanými hranami. Boční vedení lamel zajištěno vodícími lištami s vložkou proti hlučnosti a odolnosti povětrnostním podmínkám (75 km/h).
Ovládání manuální - naklápění a vytahování. Stranu ovládání konzultovat s uživatelem.
Před výrobou nutno překontrolovat rozměry na stavbě!!

	BOX PRO PŘEDOKENNÍ ŽALUZIE		PŘEDOKENNÍ HORIZONTÁLNÍ ŽALUZIE		1 PP	1 NP	2 NP	3 NP	STŘ.	
	výška boxu	délka boxu	šířka okna	výška okna						
Pavilon A (Z A..)										
Z Aa	výška 250 mm	délka 2700 mm	šířka 2700 mm	výška 2200 mm		10	10			20
Z Ab	výška 250 mm	délka 2750 mm	šířka 1350 mm šířka 1400 mm	výška 2200 mm výška 3200 mm		4	4			8
Pavilon B (Z B..)										
Z Ba	výška 250 mm	délka 2700 mm	šířka 2700 mm	výška 1500 mm	12					12
Z Bb	výška 250 mm	délka 1350 mm	šířka 1350 mm	výška 1500 mm	2					2
Z Bc	výška 250 mm	délka 2700 mm	šířka 2700 mm	výška 2200 mm		12	12			24
Z Bd	výška 250 mm	délka 2750 mm	šířka 1350 mm šířka 1400 mm	výška 2200 mm výška 3200 mm		2	2			4
Pavilon C (Z C..)										
Z Ca	výška 250 mm	délka 2950 mm	šířka 2950 mm	výška 2100 mm			7			7
Z Cb	výška 250 mm	délka 2950 mm	šířka 1500 mm šířka 1450 mm	výška 2100 mm výška 3100 mm			2			2
Z Cc	výška 250 mm	délka 3150 mm	šířka 3150 mm	výška 1600 mm			2			2
Z Cd	výška 250 mm	délka 2150 mm	šířka 2150 mm	výška 1600 mm			1			1
Z Ce	výška 250 mm	délka 2900 mm	šířka 2900 mm	výška 2150 mm			12			12
Z Cf	výška 250 mm	délka 1350 mm	šířka 1350 mm	výška 1400 mm			16			16
Pavilon D (Z D..)										
Z Da	výška 250 mm	délka 1600 mm	šířka 1600 mm	výška 1600 mm			14	14		28
Pavilon E (Z E..)										
Z Ea	výška 250 mm	délka 2400 mm	šířka 2400 mm	výška 1950 mm		10	13	13		36
Z Eb	výška 250 mm	délka 2400 mm	šířka 2400 mm	výška 2250 mm		3				3
Z Ec	výška 250 mm	délka 1200 mm	šířka 1200 mm	výška 1950 mm		1				1
Z Ed	výška 250 mm	délka 1450 mm	šířka 1250 mm šířka 1200 mm	výška 1950 mm výška 2700 mm			2	2		4
Z Ee	výška 250 mm	délka 1600 mm	šířka 1600 mm	výška 1600 mm			1	1		2
Pavilon F (Z F..)										
Z Fa	výška 250 mm	délka 2400 mm	šířka 2400 mm	výška 1400 mm	17					17
Z Fb	výška 250 mm	délka 2400 mm	šířka 2400 mm	výška 1950 mm		18	19	19		56
Z Fc	výška 250 mm	délka 2400 mm	šířka 2400 mm	výška 2100 mm		1				1
Z Fd	výška 250 mm	délka 2600 mm	šířka 2600 mm	výška 2250 mm		4				4
Z Fe	výška 250 mm	délka 1600 mm	šířka 1600 mm	výška 1600 mm			1	1		2
Z Ff	výška 250 mm	délka 2450 mm	šířka 1200 mm šířka 1250 mm	výška 2700 mm výška 1950 mm			2	2		4

! PŘED VÝROBOU JE NUTNÉ ROZMĚRY VŠECH VÝROBKŮ ZAMĚŘIT NA STAVBĚ A ODSOUHLASIT VZOREK PAMÁTKOVÝM ÚSTAVEM !

VÝPIS ZÁMEČNICKÝCH VÝROBKŮ

OZN.	POPIS **Pohledy z venkovní strany, způsob otevíraných částí podle výkresů pohledů**	POČET					
		1 PP	1 NP	2 NP	3 NP	STŘ.	CELK.
	Větrací mřížka hliníková v barvě odpovídající barvě fasády v místech jejich umístění.						
	Pavilon A						
	150x 150 mm		1				1
	Pavilon B						
	Ø 150 mm					1	1
	150 x 150 mm					26	26
	Pavilon C						
	Ø 300 mm			1			1
	Ø 400 mm		2				2
	350 x 350 mm			2			2
	650 x 650 mm			1			1
	Pavilon D						
	Ø 200 mm		3				3
	Ø 400 mm		3				3
	350 x 200 mm			1			1
	500 x 500 mm			2			2
	Pavilon E						
	Ø 400 mm		2				2
	150 x 150 mm	2			1		3
	350 x 350 mm		2	1	1		4
	Pavilon F						
	Ø 200 mm		1				1
	Ø 300 mm	1					1
	150 x 150 mm	1	1				2
	175 x 175 mm		2				2
	175 x 300 mm	2					2
	350 x 350 mm	7	1				8
	300 x 500 mm	1					1
	350 x 500 mm	1					1
	900 x 350 mm				2		2
	400 x 400 mm	1					1
	500 x 500 mm	1	3				4
	700 x 500 mm	2					2

! PŘED VÝROBOU JE NUTNÉ ROZMĚRY VŠECH VÝROBKŮ ZAMĚŘIT NA STAVBĚ A ODSOUHLASIT VZOREK PAMÁTKOVÝM ÚSTAVEM !

OZN.	SCHÉMA / POPIS **Pohledy z venkovní strany, způsob otevíraných částí podle výkresů pohledů**		POČET 1 PP	1 NP	2 NP	3 NP	CELK.
Z 62	**PONECHÁNO STÁVAJÍCÍ!**						
	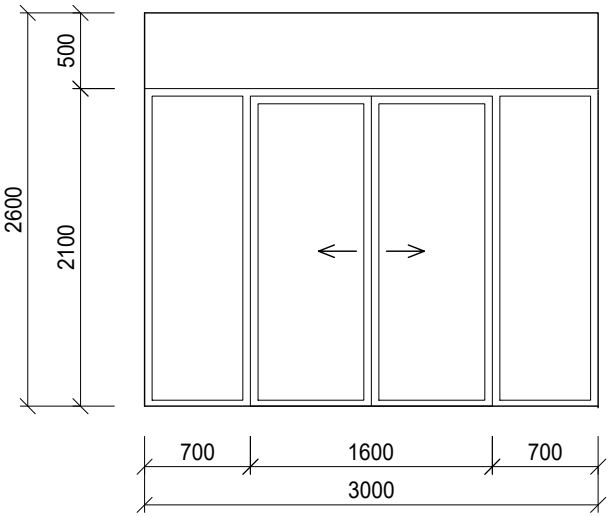	**Sestava:** 1x dveře automatické, posuvné 2x boční díl pevný zasklený 1x nadsvětlík pevný plný					
	Stěna vnější s dveřmi dvoukřídlovými, automaticky otevíravými z hliníkových profilů s přerušeným tepelným mostem **PONECHÁNA STÁVAJÍCÍ!**		E				
	Ovládání: na fotobuňku, zámek v pojezdu + záložní baterie pro případ výpadku el. proudu, bezbarierové provedení.		F	1			1
			D				
			D1				
	Rozměr dveří: 1600 x 2050 mm Rozměr sestavy: 3000 x 2600 mm						1
Z 63	**PONECHÁNO STÁVAJÍCÍ!**						
	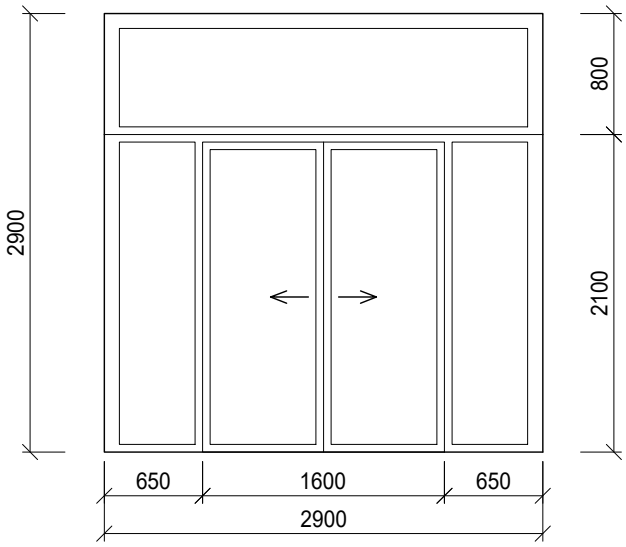	**Sestava:** 1x dveře automatické, posuvné 2x boční díl pevný 1x nadsvětlík pevný					
	Stěna vnější s dveřmi dvoukřídlovými, automaticky otevíravými z hliníkových profilů s přerušeným tepelným mostem **PONECHÁNA STÁVAJÍCÍ!**		A				
			B				
	Ovládání: na fotobuňku, zámek v pojezdu + záložní baterie pro případ výpadku el. proudu, bezbarierové provedení.		C		1		1
			D				
	Rozměr dveří: 1600 x 2050 mm Rozměr stěny: 2900 x 2900 mm						1

! PŘED VÝROBOU JE NUTNÉ ROZMĚRY VŠECH VÝROBKŮ ZAMĚŘIT NA STAVBĚ A ODSOUHLASIT VZOREK PAMÁTKOVÝM ÚSTAVEM !

OZN.	SCHÉMA / POPIS **Pohledy z venkovní strany, způsob otevíraných částí podle výkresů pohledů**		POČET KOTVÍCÍ BOD ks	POČET OCELOVÉ LANO (m)
Z 64	ZÁCHYTNÝ SYSTÉM PROTI PÁDU OSOB	A	23	119,560
	- KOTVÍCÍ BOD - pro betonové konstrukce např. TOPSAFE TSL-500-BE3 - Ø 16 mm, délka 500mm	B	24	118,170
	- NEREZOVÉ LANO např. TSL - L6	C	29	164,490
		D	12	85,120
	Maximální dovolená vzdálenost je 7,5m - 10m	E	20	148,160
	vzdálenost kotvících bodů od okraje 2m - 2,5m	F	21	151,510
		CELKEM	129 ks	787,010 m

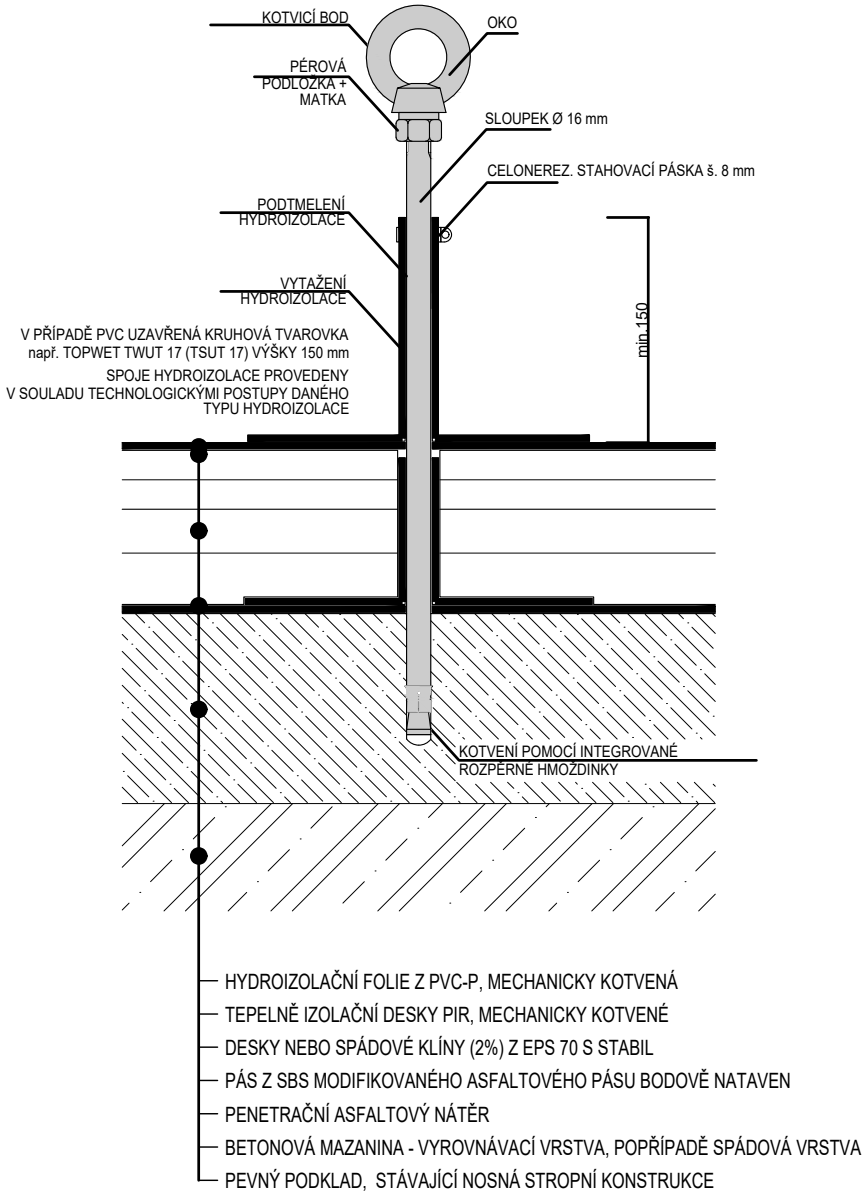

! PŘED VÝROBOU JE NUTNÉ ROZMĚRY VŠECH VÝROBKŮ ZAMĚŘIT NA STAVBĚ A ODSOUHLASIT VZOREK PAMÁTKOVÝM ÚSTAVEM !